ATOMIC ALARM CLOCK

MODEL : RM103A

USER MANUAL

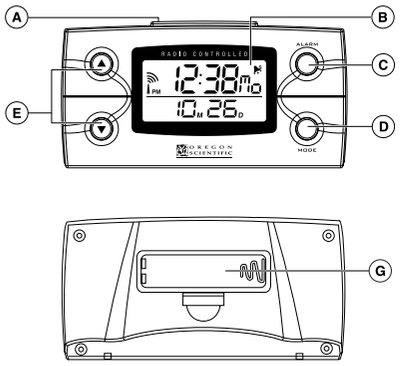

FIG. 1

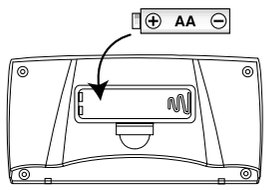

FIG. 2A

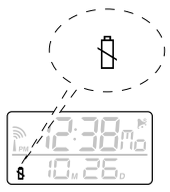

FIG. 2B

	Strong, Forte, Fuerte
	Weak, Faible, Devil
	No Reception, Pas de réception, No Hay Recepcion
	Receiving, Recevant , Recibiendo

FIG. 3

ENGLISH

INTRODUCTION

Congratulations on your purchase of the RM103A Atomic Clock.

Features of model RM103A include:

- RF controlled Clock and Calendar
- EL Backlight for night viewing
- Dual Alarm (Single and Weekday Alarm) with Snooze function

MAIN FEATURE [FIG. 1]

A. SNOOZE BUTTON

-Press to turn on the backlight for 5 seconds

-Press to activate the 8-minute Snooze function when alarm goes off

B. CLOCK WINDOW

-Displays clock function

C. ALARM BUTTON

-Press to toggle among Weekday Alarm, Single Alarm and Clock mode

-Press and hold for 2 seconds to enter the alarm time setting mode when the respective alarm mode is in display

D. MODE BUTTON

-Press to toggle among the following displays:

Clock with Second › Clock with Weekday › Clock with offset hour › …

-Press and hold for 2 seconds to enter the clock setting mode

E. UP & DOWN BUTTONS

-Press to increase or decrease the value of a setting

-Press to activate or deactivate the alarm when the respective alarm time is shown

G. BATTERY COMPARTMENT

-Uses 1 piece of UM-3 or "AA" battery

BATTERY INSTALLATION [FIG. 2A]

Insert One "AA" Alkaline battery according to the polarity indicated in the battery compartment

Remark: Replace with new battery when the low battery indicator [ ] is displayed **[Fig. 2b]**

HOW TO USE THE EL BACKLIGHT

Press the **SNOOZE** button to turn on the EL backlight for 5 seconds.

ABOUT RADIO RECEPTION [FIG. 3]

Model RM103A is designed to synchronize its calendar clock automatically once it is brought within range of the radio signal from the U.S. Atomic Clock. When the unit is new and just out of the box, synchronization with the U.S. Atomic Clock can take up to 72 hours. When the unit is receiving the signal, the Radio Reception symbol will start to blink. Generally, complete reception takes around 2 to 10 minutes depending on the strength of the radio signal.

To disable the reception of RF signal manually, press and hold the **DOWN** button for 2 seconds until the Radio Reception symbol disappears.

To enable the reception again, press and hold the UP button for 2 seconds. The Radio Reception symbol will blink and the unit will search for RF signal automatically.

Interference

Reception can be affected by a number of factors. For best reception, place the device away from metal objects and electrical appliances. Other causes for signal interference include electrical power transmission towers, steel reinforced concrete construction, and/or metal siding.

Note: Radio Frequency clocks perform best when placed near a window. After receiving the initial signal, updates are accomplished with greater ease. Even though there are areas that may have more difficulty in receiving a signal, the Atomic Clock contains a very accurate quartz movement and will retain precise time even if a signal is missed on a rare occasion.

HOW TO SET YOUR TIME ZONE

Time Zones around the world are identified by how many hours they are offset from Greenwich Mean Time. US time zones are 5 to 9 hours behind Greenwich Mean Time and are identified as:

Eastern - 5

Central - 6

Mountain - 7

Pacific - 8

Alaska - 9

RM103A is pre-set to Pacific Time. To set your clock to your time press and hold the mode button for 2 seconds. The offset hours will appear and blink in the clock window. Press the up or down button to designate your time zone. Press the alarm button to exit time zone setting mode.

How To Set 12 hour or 24 hour Display

Press and hold the mode button to 2 seconds. The offset time will appear. Press the mode button again. The 12hr or 24hr display will blink. Press the up or down button to toggle back and forth between 12 hr and 24 hr display mode. Press the alarm button to exit 12hr or 24 hr setting mode.

HOW TO MANUALLY SET THE TIME AND DATE AND LANGUAGE

Your clock is designed to automatically set itself using the radio signal originating from the US Atomic Clock. Please allow your clock up to 72 hours to synchronize with this signal.

Should the need or desire to manually set the clock arise, follow these instructions:

1. Press and hold the mode button for 2 seconds. The time zone offset hours will begin to blink.
2. Press the mode button again. The 12hr 24 hr mode will blink.
3. Press the mode button again. The hour will begin to blink. If in 12hr mode the PM indicator will show afternoon hours. The PM indicator will not show for morning hours. Press the up or down button to reach the desired hour.
4. Press the mode button again. The minutes will begin to blink. Press the up or down button to reach the desired minutes.
5. Press the mode button again. The year will begin to blink. Press the up or down button the reach the desired year.
6. Press the mode button again. The month will begin to blink. Press the up or down button to reach the desired month.
7. Press the mode button again. The date will begin to blink. Press the up or down button to reach the desired date.
8. Press the mode button again. A letter indicating the language will begin to blink. Use the up or down button to change the language used to show the weekday.

   E - English

   D - German

   F - French

   I - Italian

   S - Spanish

9. Press the mode button again to exit setting mode.

NOTE: You may press the alarm button anytime to exit the setting mode.

HOW TO SET AND ACTIVATE THE ALARM(S)

This unit is equipped with 2 alarms: Single Alarm **[ ]** and Weekday Alarm **[ ]**. For the Single Alarm, it will go off only once at the preset time. For the Weekday Alarm, it will be enabled from Monday to Friday and disabled automatically during weekend (i.e., Saturday and Sunday).

To set the weekday and/or single alarms:

1. Press the alarm button. The weekday alarm icon will appear.
2. Press and hold the alarm button for 2 seconds to enter the setting mode. The hour will begin to blink. Press the up or down button to reach the desired hour. In 12hr mode the PM indicator will light for afternoon hours.
3. Press the alarm button again. The minute will begin to blink. Press the up or down arrow to reach the desired minute. Press the alarm button again to exit the weekday alarm setting mode.
4. Press the alarm button again. The single alarm icon will appear.
5. Press and hold the alarm button for 2 seconds to enter the setting mode. The hour will begin to blink. Press the up or down button to reach the desired hour. In 12hr mode the PM indicator will light for afternoon hours.
6. Press the alarm button again. The minute will begin to blink. Press the up or down arrow to reach the desired minute. Press the alarm button again to exit the single alarm setting mode.

To activate or deactivate the alarms:

1. Press the alarm button until either the weekday or single alarm icon appears.
2. Press the up or down button to activate or deactivate the chosen alarm. If dashes show instead of time, the alarm has been deactivated.

CRESCENDO ALARM AND SNOOZE FUNCTION

When the alarm goes off at the preset time, the backlight will be turned on for 8 seconds. The ALARM ON icon **[ ]** flashing and the alarm sound will be turned on.

The crescendo alarm function allows the alarm sound to start off gently with step-up intensity. Without interruption, the alarm will go off for 2 minutes.

To stop the alarm, press **ALARM** or **SNOOZE**. If **SNOOZE** button is pressed, the alarm sound will be turned off temporarily and the snooze function will be activated. The alarm will go off again after approx. 8 minutes until other key is pressed to turn off the alarm.

RESETTING THE UNIT

In case of malfunction or abnormal display, take out and re-install the batteries again. All settings will be cleared and reset to their default values.

MAINTENANCE

When handled properly, this unit is engineered to give you years of satisfactory service. Here are a few product care instructions:

1. Do not immerse the unit in water. If the unit comes in contact with water, dry it immediately with a soft lint-free cloth.
2. Do not clean the unit with abrasive or corrosive materials. Abrasive cleaning agents may scratch the plastic parts and corrode the electronic circuit.
3. Do not subject the unit to excessive: force, shock, dust, temperature, or humidity. Such treatment may result in malfunction, a shorter electronic life span, damaged batteries, or distorted parts.
4. Do not tamper with the unit's internal components. Doing so will terminate the unit's warranty and may cause damage. The unit contains no user - serviceable parts.
5. Only use new batteries as specified in this instruction manual.
6. Read this instruction manual thoroughly before operating the unit.

SPECIFICATIONS

Operating Temperature	:	23°F to 122°F
Clock Functions		
Radio Control	:	By Radio signal generated from the U.S. Atomic Clock
Calendar	:	Weekday in English, German, French, Italian and Spanish Month / Day
Clock Time	:	12 / 24 hour format
Accuracy	:	+/-0.5 second/day (when RF is disabled)
Hour Offset	:	+/- 9 hours
General Specification		
Battery Type	:	1 piece of UM3 or "AA" size 1.5V battery
Unit Dimension	:	4.9" x 2.5" x 2" (L x W x T)
Unit Weight	:	3.8 oz. (without battery)

CAUTION

- The content of this manual is subject to change without further notice.
- Due to printing limitation, the displays shown in this manual may differ from the actual display.
- The contents of this manual may not be reproduced without the permission of Equity Time USA.

CUSTOMER ASSISTANCE

Should you require assistance regarding this product and its operation, please contact our customer care department at 541-868-8205 or via email at helpme@oscientific.com.

WARRANTY

This product is warranted to be free of manufacturing defects for a period of 90 days from date of retail purchase. Defective product should be directed to the place of retail purchase for exchange.

Should this not be possible, contact our customer care department for assistance and a return material authorization. No returns may be made without a return authorization. Warranty exchanges require proof of date of purchase (purchase receipt showing date, place and product purchased). This warranty does not cover product subjected to abuse, misuse, accidental damage or tampering.

Printed in China

FRENCH

INTRODUCTION

Nous vous félicitons d'avoir fait l'acquisition de la pendule radio pilotée RM103A.

Caractéristiques du RM103A :

- Horloge et calendrier radio pilotée
- Rétro-éclairage
- Double alarme : alarme simple et alarme des jours de la semaine avec fonction snooze

CARACTÉRISTIQUE PRINCIPALE [FIG. 1]

A. COMMANDE DE REPETITION DE REVEIL
- Appuyer pour activer le rétro-éclairage pendant 8 secondes
- Appuyer pour activer la répétition de réveil 8 minutes quand l'alarme se déclenche.

B. ECRAN DE LA PENDULE
- Affichage de l'heure

C. COMMANDE D'ALARME
- Appuyer pour alterner entre alarme de jour de semaine, alarme simple et mode de calendrier
- Appuyer pendant 3 secondes pour entrer le mode de réglage de l'heure d'alarme quand le mode d'alarme respectif est affiché.

D. COMMANDE DE MODE
- Appuyer pour faire alterner les affichages suivants :
Pendule avec secondes / Pendule avec jour de semaine / Pendule avec heure compensée
- Appuyer pendant 2 secondes pour entrer le mode de réglage de la pendule.

E. COMMANDES HAUT ET BAS
- Appuyer pour augmenter ou diminuer la valeur d'un réglage.
- Appuyer pour activer ou annuler l'alarme quand l'heure d'alarme respective est affichée.

G LOGEMENT DE LA PILE
- Utilise 1 pile UM-3 ou AA/R6 alcaline

INSTALLATION DE LA PILE [FIG. 2A]

Installer une pile alcaline AA/R6 en respectant les polarités indiquées à l'intérieur du compartiment.

Remarque : Remplacer la pile quand l'indicateur de pile faible [ ] s'affiche **[Fig. 2b].**

COMMENT UTILISER LE RETRO-ECLAIRAGE

Appuyer sur **SNOOZE** pour activer le rétro-éclairage EL pendant cinq secondes.

SUR LA RECEPTION RADIO [FIG. 3]

Le modèle RM103A est conçu pour synchroniser automatiquement sa pendule calendrier dès qu'il se trouve dans le rayon du signal radio émis par la Pendule Atomique US. Quand l'appareil est neuf et qu'il vient d'être déballé, la synchronisation sur la Pendule Atomique US peut prendre jusqu'à 72 heures. Quand il reçoit le signal, le symbole de Réception radio se met à clignoter. En règle générale, une réception complète prend de 2 à 10 minutes en fonction de la force du signal.

Pour annuler manuellement la réception du signal RF, appuyer sur **DOWN** pendant deux secondes jusqu'à ce que le symbole de réception radio disparaisse.

Pour réactiver la réception, appuyer sur UP pendant deux secondes. Le symbole de réception radio se mettra à clignoter et l'appareil recherchera automatiquement le signal FR.

Interférences

La réception peut être gênée par un certain nombre de facteurs. Pour une meilleure réception, placer l'appareil à l'écart d'objets métalliques et appareils électriques. Les autres causes d'interférences avec le signal incluent tours de transmission électrique, constructions en béton armé et/ou cloisons métalliques.

Remarque : Les pendules à fréquence marchent mieux quand elles se trouvent près d'une fenêtre. Après réception du signal initial, les actualisations se font plus facilement. Bien que dans certaines zones il soit plus difficile de recevoir un signal, la Pendule Atomique renferme un mouvement à quartz très précis qui lui permet de conserver l'heure exacte même en cas de signal exceptionnellement manqué.

COMMENT REGLER LE FUSEAU HORAIRE

Les fuseaux horaires dans le monde sont identifiés par rapport au Méridien de Greenwich. Les fuseaux horaires étasuniens sont de 5 à 9 heures derrière le Méridien de Greenwich et sont identifiés de la façon suivante :

Eastern -5

Central -6

Mountain -7

Pacific -8

Alaska -9

Le RM103A est pré-réglé sur le fuseau Pacific. Pour le régler sur un autre fuseau horaire, appuyer sur la commande Mode pendant deux secondes. Les heures de compensation s'afficheront en clignotant sur la fenêtre de la pendule. Appuyer sur Up ou Down pour rechercher le fuseau désiré. Appuyer sur la commande Alarme pour sortir de ce mode de réglage.

Comment règler l'affichage 12 ou 24 heures

Appuyer sur la commande Mode pendant deux secondes. L'heure de compensation s'affichera. Appuyer encore une fois sur Mode. L'affichage 12 ou 24 heures se mettra à clignoter. Appuyer sur Up ou Down pour alterner entre les modes d'affichage 12 ou 24 heures. Appuyer sur la commande d'alarme pour sortir de ce mode de réglage.

COMMENT REGLER MANUELLEMENT L'HEURE, LA DATE ET LA LANGUE

Votre pendule est conçue pour se règler automatiquement sur le signal radio émis par la Pendule Atomique US. Cependant, il faut lui laisser 72 heures pour se synchroniser sur le signal.

Pour règler la pendule manuellement, si nécessaire, suivre les instructions suivantes :

Download from Www.Somanuals.com. All Manuals Search And Download.

1. Appuyer sur Mode pendant deux secondes. Les heures de compensation du fuseau horaire se mettront à clignoter.
2. Appuyer encore une fois sur Mode. Le mode 12h 24h se mettra à clignoter.
3. Appuyer encore une fois sur Mode. Les heures se mettront à clignoter. Dans le mode 12h, l'inidcateur PM indique les heures d'après-midi. Il ne s'affiche pas pour les heures du matin. Appuyer sur Up ou Down pour règler les heures désirées.
4. Appuyer encore une fois sur Mode. Les minutes se mettront à clignoter. Appuyer sur Up ou Down pour règler les minutes désirées.
5. Appuyer encore une fois sur Mode. Les années se mettront à clignoter. Appuyer sur Up ou Down pour règler l'année désirée.
6. Appuyer encore une fois sur Mode. Les mois se mettront à clignoter. Appuyer sur Up ou Down pour règler le mois désiré.
7. Appuyer encore une fois sur Mode. Les dates se mettront à clignoter. Appuyer sur Up ou Down pour règler la date désirée.
8. Appuyer encore une fois sur Mode. Une lettre indiquant la langue se mettra à clignoter. Appuyer sur Up ou Down pour changer la langue utilisée pour indiquer le jour.

   E - Anglais

   D - Allemand

   F - Français

   I - Italien

   S - Espagnol
9. Appuyer encore une fois sur Mode pour sortir du mode de réglage.

REMARQUE : Appuyer sur la commande d'alarme pour sortir du mode de réglage à tout moment.

COMMENT REGLER ET ACTIVER LA/LES ALARME(S)

Cet appareil est équipé de deux alarmes : Alarme simple [ ] et Alarme semaine [ ]. L'alarme simple se déclenche une fois à l'heure programmée. L'alarme semaine est activée du lundi au vendredi et s'interrompt automatiquement le week-end (samedi et dimanche).

Pour règler l'alarme simple et/ou semaine :
1. Appuyer sur la commande Alarme. L'icône d'alarme semaine se mettra à clignoter.
2. Appuyer sur la commande Alarme pendant 2 secondes pour entrer le mode de réglage. Les heures se mettront à clignoter. Appuyer sur Up ou Down pour règler les heures désirées. dans le mode 12h, l'indicateur PM s'allume pour les heures d'après-midi.
3. Appuyer encore une fois sur Mode. Les minutes se mettront à clignoter. Appuyer sur Up ou Down pour règler les minutes désirées. Appuyer encore une fois sur Alarme pour sortir du mode de réglage de l'alarme semaine.
4. Appuyer encore une fois sur la commande Alarme. L'icône d'alarme simple se mettra à clignoter.
5. Appuyer sur la commande Alarme pendant 2 secondes pour entrer le mode de réglage. Les heures se mettront à clignoter. Appuyer sur Up ou Down pour règler les heures désirées. Dans le mode 12h, l'indicateur PM s'allume pour les heures d'après-midi.
6. Appuyer encore une fois sur Alarme. Les minutes se mettront à clignoter. Appuyer sur Up ou Down pour règler les minutes désirées. Appuyer encore une fois sur Alarme pour sortir du mode de réglage de l'alarme simple.

Pour activer ou annuler la/les alarme(s) :

1. Appuyer sur Alarme jusqu'à ce que l'icône d'alarme simple ou semaine s'affiche.
2. Appuyer sur Up ou Down pour activer ou annuler l'alarme sélectionnée. Si des tirets s'affichent à la place de l'heure, l'alarme a été annulée.

ALARME CRESCENDO ET REPETITION DE REVEIL

Quand l'alarme se déclenche à l'heure prévue, le rétro-éclairage s'allume pendant 8 secondes. L'icône d'alarme activée [ ] clignote et la sonnerie de l'alarme est activée.

La fonction de l'alarme crescendo permet à l'alarme de se déclencher doucement avant d'augmenter en intensité. Si l'alarme n'est pas interrompue, elle sonne pendant 2 minutes.

Pour arrêter l'alarme, appuyer sur la touche **ALARM** ou **SNOOZE**. Si la commande **SNOOZE** est enfoncée, l'alarme s'arrête momentanément et la fonction de répétition de réveil est activée. L'alarme se redéclenche approximativement 8 minutes plus tard, jusqu'à ce qu'on appuie sur une commande pour l'éteindre.

RE-INITIALISATION DE L'APPAREIL

En case de mauvais fonctionnement de l'affichage, enlever les piles et les ré-installer. Tous les réglages seront effacés et remis à leur valeur par défaut.

PRECAUTIONS

Ce produit a été conçu pour assurer un bon fonctionnement pendant plusieurs années à condition d'en prendre soin. Certaines précautions s'imposent:

1. Ne pas immerger l'appareil.
2. Ne pas nettoyer l'appareil à l'aide de produits abrasifs ou corrosifs. Ces produits peuvent rayer les parties en plastique et attaquer les circuits électroniques.
3. Ne pas exposer l'appareil aux chocs excessifs, ni aux excès de force, poussière, chaleur, froid ou humidité qui pourraient résulter en un mauvais fonctionnement, le raccourcissement de la vie de l'appareil, l'endommagement des piles et la déformation des composants.
4. Ne pas toucher les composants internes de l'appareil. Ceci rendra nul la garantie et peut causer des dommages. L'appareil ne contient aucun composant pouvant être réparé par l'utilisateur.
5. Utiliser uniquement des piles neuves du type préconisé dans le manuel d'utilisation.
6. Lire soigneusement le manuel d'instructions avant de faire fonctionner l'appareil.

SPECIFICATIONS

Température extérieure	**:**	23°F à 122°F
Fonctions de la pendule		
Commande radio	:	Par signal radio émis par la Pendule Atomique US
Calendrier	:	Jour en anglais, allemand, français, italien et espagnol, mois/date
Heure	:	Format 12/24 heures
Précision	:	+/-0,5 seconde/jour (quand la RF est annulée)
Compensation horaire	:	+/- 9 heures
Spécifications générales		
Type de pile	:	1 pile UM3 ou AA/R6, 1,5V
Dimensions de l'appareil	:	4,9" x 2,5" x 2" (LxlxH)
Poids de l'appareil	:	3,8 oz (sans pile)

ATTENTION

- Le contenu de ce livret est susceptible de modifications sans avis préalable.
- En raison des restrictions imposées par l'impression, les affichages figurant dans ce livret peuvent différer de ceux du produit.
- Le contenu de ce livret ne peut être reproduit sans l'autorisation du fabricant.

SERVICE APRES-VENTE

Pour toute assistance relative à cet appareil et son fonctionnement, contacter notre service après-vente au 541-868-8205 ou par courriel à helpme@oscientific.com.

GARANTIE

Cet appareil est garanti libre de tous défauts de fabrication pour une période de 90 jours à compter de la date d'achat. Retourner tout appareil défectueux au lieu d'achat pour un échange.

En cas d'impossibilité, contacter notre service après-vente pour assistance et une autorisation de retour de matériel. Aucun retour ne peut être fait sans cette autorisation. Les échanges sous garantie ne peuvent être effectués sans preuve d'achat (reçu indiquant la date, le lieu et le produit acheté). Cette garantie ne couvre pas les appareils soumis à un usage incorrect ou abusif, ayant subi des dommages accidentels ou des modifications.

Imprimé en Chine

ESPAÑOL

INTRODUCCION

Felicitaciones por la compra de su reloj de radiocontrol RM103A

Las características del RM103A incluyen:

- Reloj de radio frecuencia y calendario
- Retroiluminación para ver de noche
- Alarma doble (individual y semanal) con función de repetición

CARACTERÍSTICAS PRINCIPALES [FIG. 1]

A. BOTON DE REPETICION
-Pulse para encender la retroiluminación durante 8 segundos
-Pulse para activar la función de repetición de 8 minutos al apagar la alarma

B. PANTALLA DEL RELOJ
-Muestra el reloj

C. BOTON DE ALARMA
-Pulse para pasar de la alarma semanal, a la alarma individual y al calendario
-Pulse y sostenga durante 3 segundos para entrar al modo de ajuste de la alarma, cuando aparezca el modo alarma

D. BOTON DE MODO
-Pulse para visualizar las siguientes pantallas:
Reloj con segundero, reloj con día de la semana, reloj con hora dual
-Pulse y sostenga durante 3 segundos para entrar al modo de ajuste de hora del reloj

E. BOTONES HACIA ARRIBA Y HACIA ABAJO
-Pulse para aumentar o disminuir el valor de una definición
-Pulse para activar o desactivar la alarma, cuando aparece la hora de la alarma deseada

G. COMPARTIMENTO DE LAS PILAS
-Usa 1 pila UM-3 o alcalina "AA"

INSTALACION DE LAS PILAS [FIG. 2A]

Inserte una pila alcalina del tipo "AA" siguiendo los signos de polaridad indicados en el compartimiento de las pilas.

Importante: Cambie las pilas usadas por una nuevas cuando el indicador de pilas bajas [ ] sea visualizado **[Fig. 2b]**.

COMO ACTIVAR LA LUZ DE LA PANTALLA

Presione el botón SNOOZE **para encender la luz posterior de la pantalla durante 5 segundos.**

SOBRE LA RECEPCION POR RADIO [FIG. 3].

El modelo RM 103A está diseñado para sincronizar su calendario y reloj automáticamente una vez que este dentro del rango o área de cobertura de la señal de radio respectiva del Reloj Atómico de los EEUU. Cuando el reloj esta nuevo y recién desempacado, la sincronización de la señal radiocontrolada con el Reloj Atómico de los EEUU puede tomar hasta 72 horas. Cuando la unidad está recibiendo la señal de radio, el icono de la Radio-recepción empezará a titilar. Para recibir una señal de recepción completa la unidad generalmente tarda aproximadamente de 2 a 10 minutos, dependiendo de la fuerza o potencia de la señal de radio.

Para apagar o desactivar manualmente la señal de recepción RF, presione y sostenga el botón DOWN por dos segundos hasta que el símbolo de la Radio-recepción desaparezca.

Para encender o activar la señal de recepción nuevamente, presione y sostenga el botón UP por dos segundos. El icono de la Radio-recepción empezará a titilar y la unidad empezará a buscar automáticamente la señal de recepción de radio RF.

Interferencia

La recepción puede ser afectada por varios factores. Para una mejor recepción, coloque este aparato lejos de objetos de metal y aparatos eléctricos. Otras causas para la interferencia de la señal pueden ser torres de transmisión eléctrica, construcciones de concreto con bases de hierro, y superficies metálicas.

Nota: El Reloj de Radio Frecuencia (controlado por señales de radio) trabaja mejor cuando es colocado cerca de una ventana. Después de recibir la señal de recepción inicial, las actualizaciones de los datos son obtenidos fácilmente. Aun que hay áreas que pueden tener mayor dificultad para recibir la señal, El Reloj Atómico tiene un sistema de movimiento de cuarzo de la mas alta precisión y mantendrá la señal de la hora exacta aun si la señal es perdida en muy raras ocasiones.

COMO PROGRAMAR LA ZONA HORARIA

Las Zonas Horarias alrededor del mundo son identificadas dependiendo del número de horas de diferencia en las que ellas estén ajustadas con relación a la Hora del Meridiano de Greenwich. Las zonas horarias de los EEUU van de 5 a 9 horas por detrás (menos) de la Hora del Meridiano de Greenwich y están identificadas de la siguiente manera:

Este	-5
Central	-6
Montañas	-7
Pacífico	-8
Alaska	-9

La unidad RM103A esta preajustada en la Hora del Pacífico. Para ajustar su reloj de acuerdo a su hora especifica presione y sostenga el botón mode por dos segundos. La hora preajustada aparecerá relampagueando en la pantalla del reloj. Presione los botones UP o Down para designar y seleccionar su zona horaria. Presione el botón 'Alarm' para salir del modo de ajuste de la zona horaria.

Como Ajustar la Visualización del Formato de la Hora 12/24 Horas

Presione y sostenga el botón mode por dos segundos. La hora preajustada aparecerá relampagueando en la pantalla. Presione el botón mode nuevamente. Los símbolos de 12hrs. o 24hrs. aparecerá relampagueando. Presione los botones UP o Down para alternar y avanzar o devolverse entre el modo de las 12hrs. o 24hrs. Presione el botón 'Alarm' para salir del modo de ajuste del formato de la hora 12hrs. o 24hrs.

COMO AJUSTAR MANUELMENTE LA HORA, FECHA Y EL IDIOMA

Su reloj está diseñado para ajustarse automáticamente usando la señal de recepción de la hora controlada por radio proveniente del Reloj Atómico de los EEUU. Dele a su reloj un periodo de hasta 72 horas para que se sincronice con esta señal.

En caso de que necesite o quiera ajustar el reloj manualmente por alguna razón, por favor siga las siguientes instrucciones:

1. Presione y sostenga el botón 'mode' por dos segundos. La zona horaria preajustada empezará a relampaguear.
2. Presione el botón 'mode' nuevamente. Las 12hrs. o 24hrs empezarán a relampaguear.
3. Presione el botón mode nuevamente La hora empezará a relampaguear. Si se ha seleccionado el formato de las 12hrs. el indicador P.M. aparecerá en las horas de la tarde. El indicador P.M no será mostrado en las hora de la mañana. Presione alguno de los botones UP o Down para obtener la hora deseada.
4. Presione el botón mode nuevamente. Los minutos empezarán a relampaguear. Presione alguno de los botones UP o Down para poner los minutos deseados.
5. Presione el botón mode nuevamente. El año empezará a relampaguear. Presione alguno de los botones UP o Down para poner el año deseado.
6. Presione el botón mode nuevamente. El mes empezará a relampaguear. Presione alguno de los botones UP o Down para poner el mes deseado.
7. Presione el botón mode nuevamente. La fecha empezará a relampaguear. Presione alguno de los botones UP o Down para poner la fecha deseada.
8. Presione el botón mode nuevamente. Una letra indicándole el idioma empezará a relampaguear. Use el botón Up o Down para cambiar el idioma de visualización del día de la semana.

E - Inglés

D - Alemán

F - Francés

I - Italiano

S - Español

9. Presione el botón mode nuevamente para salir del modo de programación.

Nota: Usted podrá presionar el botón Alarm para salir del modo de programación o ajuste en cualquier momento.

COMO AJUSTAR Y ACTIVAR LA(S) ALARMA(S)

Esta unidad viene provista con dos alarmas: Una sola Alarma [ ] y Una alarma para el día de la semana [ ]. Para una sola alarma esta sonara una sola vez a la hora preajustada. Para la alarma Del día de la semana, esta podrá ser activada de Lunes a Viernes y desactivada automáticamente durante los fines de semana (ej. Sábados y Domingos).

Para ajustar Una sola alarma y la Alarma para el día de la semana:

1. Presione el botón 'alarm'. El icono de la alarma del día de la semana aparecerá en la pantalla.
2. Presione y sostenga el botón mode por dos segundos para entrar en el modo de ajuste o programación. La hora empezará a relampaguear. Presione el botón Up o Down para seleccionar la hora deseada. En el modo de las 12hrs el indicador P.M. aparecerá para las horas de la tarde.
3. Presione el botón 'alarm' nuevamente. Los minutos empezarán a relampaguear. Presione alguno de los botones UP o Down para poner los minutos deseados. Presione el botón 'alarm' nuevamente para salir del modo de ajuste de la alarma del día de la semana.
4. Presione el botón 'alarm' nuevamente. El icono de una sola alarma parecería en la pantalla.
5. Presione y sostenga el botón 'alarm' por dos segundos para entrar en el modo de ajuste o programación. La hora empezará a relampaguear. Presione alguno de los botones UP o Down para llegar a la hora deseada. En el formato de las 12hrs el indicador P.M. aparecerá para las horas de la tarde.
6. Presione el botón 'alarm' nuevamente. Los minutos empezarán a relampaguear. Presione alguno de los botones UP o Down para poner los minutos deseados. Presione el botón 'alarm' nuevamente para salir del modo de programación de una sola alarma.

Para Activar o Desactivar las Alarmas:

1. Presione el botón 'alarm' hasta que el icono de una sola alarma o la alarma del día de la semana aparezca en la pantalla.
2. Presione el botón UP o Down para activar o desactivar la alarma seleccionada. Si se visualizan dos puntos en vez de la hora, la alarma ha sido desactivada.

ALARMA CRECIENTE Y FUNCION DE REPETICION

Cuando la alarma suena a la hora definida, la retroiluminación se encenderá durante 8 segundos. El icono de ALARMA ENCENDIDA [ ] centelleará y la alarma sonará.

Con la función de alarma creciente el sonido será suave al principio y aumentará en intensidad al pasar el tiempo. Sin interrupción, la alarma sonará durante 2 minutos.

Para detener la alarma, pulse **ALARM** o **SNOOZE**. Si se pulsa el botón **SNOOZE**, el sonido de la alarma se apagará temporalmente y se activará la función de repetición. La alarma sonará nuevamente después de unos 8 minutos hasta que se pulse otro botón para apagar la alarma.

REAJUSTE DE LA UNIDAD

En caso de que la pantalla no funcione bien, quite las pilas y vuelva a ponerlas. Todos los ajustes se borrarán y se reajustarán los valores por defecto.

PRECAUCIONES

Este producto está diseñado para ofrecerle años de servicio satisfactorio si lo maneja cuidadosamente. Aquí hay unas pocas precauciones:

1. No lo sumerja en agua
2. No limpie la unidad con materiales abrasivos o corrosivos. Se puede dañar las partes de plástico y corroer el circuito eléctrico.
3. No someta la unidad a fuerzas excesivas, sacudidas, polvo, temperatura o humedad que puede causar un mal funcionamiento, acortar la duración electrónica, dañar las pilas y distorsionar algunas partes.
4. No toque los componentes internos de la unidad. El hacerlo invalidaría la garantía en la unidad y podría causar daños innecesarios. La unidad no contiene partes que puedan utilizarse por el usuario.
5. Use solo pilas nuevas como se especifica en el manual del usuario.
6. Lea siempre el manual del usuario por completo antes de usar la unidad.

ESPECIFICACIONES

Temperatura de Funcionamiento:		23 ºF a 122 ºF
Funciones del Reloj		
Radiocontrol	:	Sincronización con señales de radio generadas del Reloj Atómico de los Estados Unidos
Calendario	:	Día de la semana en Inglés, Alemán, Francés, Italiano y Español en el Formato del Mes / Día
Hora del Reloj	:	Formato de las 12 / 24-horas
Exactitud	:	+ / - 0.5 segundos / al día (cuando el RF es inactivado)
Hora Preajustada	:	+ / - 9 horas
Especificaciones Generales:		
Tipo de pilas	:	1 pila del tipo UM3 o"AA"1.5
Dimensiones de la unidad	:	4.9'' x 2.5.'' x 2'' (L x W xT)
Peso de la unidad	:	3.8. onzas (sin la pila)

PRECAUCION

- El contenido de este manual está sujeto a cambio sin aviso previo.
- Debido a las limitaciones de impresión, las pantallas mostradas en este manual podrían diferir de la pantalla real.
- Se prohibe reproducir el contenido de este manual sin el permiso del fabricante.

ASISTENCIA AL CONSUMIDOR

Si usted llegase a requerir asistencia con relación a este producto o su funcionamiento, por favor contacte nuestro departamento de cuidado y asistencia al consumidor en el número 541- o vía e-mail en: helpme@oscientific.com.

GARANTIA

Este producto esta garantizado de estar libre de defectos de fabricación por un periodo de 90 días a partir de la fecha de compra. Los productos defectuosos deberán ser devueltos a la tienda donde los compró para que le sean cambiados.

En caso de que esto no sea posible, contáctese con nuestro departamento de asistencia al consumidor y solicite autorización para devolver el producto. No se deberá hacer ninguna devolución sin previa autorización. Para poder hacer cambios amparados en la garantía deberá presentarse el recibo de compra con el comprobante de la fecha de adquisición de la unidad. (recibo de pago de la compra mostrando la fecha, lugar y el producto comprado) Esta garantía no cubre los productos que se usen abusiva o inadecuadamente, daños accidentales y manoseo de las partes internas.

Impreso en China

CE

086-002686-01

Download from Www.Somanuals.com. All Manuals Search And Download.

Free Manuals Download Website

http://myh66.com

http://usermanuals.us

http://www.somanuals.com

http://www.4manuals.cc

http://www.manual-lib.com

http://www.404manual.com

http://www.luxmanual.com

http://aubethermostatmanual.com

Golf course search by state

http://golfingnear.com

Email search by domain

http://emailbydomain.com

Auto manuals search

http://auto.somanuals.com

TV manuals search

http://tv.somanuals.com