Clock Radio

AJ3226

Register your product and get support at
www.philips.com/welcome

User Manual
Manuel d'utilisation
Manual de usuario
Benutzerhandbuch

PHILIPS

Meet Philips at the Internet
http://www.philips.com

English | Français | Español | Deutsch

AJ3226

Printed in China AJ3226_UM_12_V3.1

English

Congratulations on your purchase and welcome to Philips!
To fully benefit from the support that Philips offers, register your product at www.philips.com/welcome.

CONTROLS (see fig. 1)

① **SLEEP** - activates the radio for sleep function
- adjusts the sleep period

② **Clock control**
- **SET TIME :** sets the clock time
- **SET AL 1:** sets the alarm time for alarm 1
- **SET AL 2:** sets the alarm time for alarm 2
- **CLOCK:** to run on clock time

③ **UP / DOWN:** adjusts the hours/ minutes for the clock and alarm times

④ **REPEAT ALARM / SLEEP OFF**
- switches off the active alarm for a 6-7 minute period
- switches off the sleep function

⑤ **Frequency indicator** - shows the radio frequency of your selected waveband

⑥ **TUNING** - tunes to radio stations

⑦ **BAND** - select FM/MW waveband

⑧ **VOLUME** - adjusts the sound level

⑨ **ALARM RESET** - stops the active alarm for 24 hours

⑩ **DISPLAY** - show the clock/ alarm times and status of the set

⑪ **OFF • RADIO • AUX** - switches off the set or selects the radio/AUX mode.

⑫ **AL 1, AL 2**
– **OFF** switches off the alarm 1 or alarm 2
– **RADIO** activates the radio for alarm 1 or alarm 2
– **BUZ** activates the buzzer for alarm 1 or alarm 2

⑬ **Battery door** - opens to store a **9 volt 6F22** type battery (not included) for clock memory backup

⑭ **Mains lead** - for AC mains supply

⑮ **Pigtail aerial** - improves FM reception

⑯ **AUX** - connects external audio source.

INSTALLATION

POWER SUPPLY

1 Check if the mains supply, as shown on the **type plate located on the bottom of the set**, corresponds to your local mains supply. If it does not, consult your dealer or service centre.
2 Connect the mains lead to the wall socket.
3 To disconnect the set from the mains supply completely, remove the plug from the wall socket.

CLOCK MEMORY BACKUP

The clock memory backup allows your alarm and clock time settings to be stored for up to a day when there is a power interruption e.g. mains failure. The complete clock radio and display illumination will be switched off. As soon as the mains supply returns, the display will indicate the correct time.

1 Remove the battery door to insert a **9 volt 6F22** type battery (not included) for backup.
2 Replace the battery door.

NOTE: *If no backup battery is installed or the power interruption is prolonged, you will need to set the clock and alarm times again.*
Batteries contain chemical substances so should be disposed of properly.

For users in the U.K.: please follow the instructions on the lower left part of this sheet.

The type plate is located on the bottom of the set.

INSTALLATION

SOURCE D'ALIMENTATION

1 Vérifiez si la source d'alimentation, telle que démontrée sur la **plaque-type située au dessous de l'appareil**, correspond à votre source d'alimentation locale. Sinon, consultez votre marchand ou centre de service.
2 Branchez le cordon d'alimentation dans la prise de courant au mur.
3 Pour débrancher l'appareil complètement de la source d'alimentation, enlevez le cordon de la prise de courant au mur.

MÉMOIRE DE SECOURS DE L'HORLOGE

La mémoire de secours de l'horloge permet de garder en mémoire le réglage de votre alarme et de votre horloge pour jusqu'à une journée quand il y a interruption du courant électrique, p.ex. défaut du secteur. Le radio-réveil au complet et l'éclairage de l'écran afficheur seront fermés/éteints. Lorsque le courant électrique reviendra en vigueur, l'heure correcte sera indiquée sur l'écran afficheur.

1 Retirez le couvercle de logement de la pile afin d'y introduire une pile de type **9 volt 6F22** (non-incluse) pour mémoire de secours de l'horloge.
2 Replacez le couvercle de piler.

NOTE: *Si aucune pile de mémoire de secours de l'horloge n'est installée ou l'interruption du courant électrique est prolongée, vous devrez régler les temps de l'horloge et de l'alarme à nouveau.*
Les piles contiennent des substances chimiques et devraient être jetées adéquatement.

La plaquette indiquant le voltage se trouve à la base de l'appareil.

RADIO

You can use this set solely as a radio!

1 Adjust **OFF • RADIO • AUX** to **RADIO** to switch on the radio.
2 Select your waveband by adjusting the **BAND** switch.
3 Adjust **TUNING** to tune to your desired station.
4 Turn the **VOLUME** control to adjust the volume level.
5 Adjust **OFF • RADIO • AUX** to **OFF** to switch off the radio.

To improve reception:
FM: extend and position the pigtail for optimum reception.
MW: uses a built-in aerial inside the set. Direct the aerial by adjusting the position of your set.

SETTING THE CLOCK AND ALARM TIME

The time is displayed using the 24-hour clock

IMPORTANT! *To adjust the clock and alarm times accurately, always make sure you press* **UP / DOWN** *separately and not simultaneously.*

1 Turn the **clock control** to **SET TIME** or **SET AL 1** or **SET AL 2** to set the clock or alarm time respectively.
2 Press **UP / DOWN** repeatedly or hold down on the respective button to adjust the hours and minutes.
3 Release **UP / DOWN** when you reach the correct setting.
4 After you have set both the hour and minutes, turn the **clock control** to **CLOCK** to run on clock time.

SELECTING THE ALARM MODE

GENERAL
If you wish to use the alarm, you must first set the alarm time first. You can choose from two different alarm modes to wake you up: by radio or buzzer.

- Select your choice of alarm mode by adjusting **AL 1** or **AL 2** to **RADIO** or **BUZ**.
  → The buzzers are at a set volume and cannot be adjusted. **BUZ** on **AL 1** is a low tone buzzer while **BUZ** on **AL 2** is a high tone.

SWITCHING OFF THE ALARM

There are three ways of switching off the alarm. Unless you cancel the alarm completely, the **24 hour alarm reset option** will be automatically selected after 59 minutes, from the time your alarm time first goes off.

24 HOUR ALARM RESET
If you want the alarm mode to be stopped immediately but also wish to retain the same alarm setting for the following day:
- Press **ALARM RESET** during the alarm call.

CANCELING THE ALARM COMPLETELY
To cancel the set alarm time before it goes off, or during the alarm call:
- Adjust **AL 1** or **AL 2** to **OFF** position.

REPEAT ALARM
This repeats your alarm call at 6-7-minute intervals.
1 During the alarm call, press **REPEAT ALARM/SLEEP OFF**.

SLEEP

About Sleep
This set has a built-in timer which enables the set to be automatically switched off during radio playback after a set period of time. This allows you to lie back, listen and fall asleep. The maximum sleep time is 59 minutes.

Setting SLEEP

1 Check that the **clock control** is in **CLOCK** position.
2 Set **OFF • RADIO • AUX** to **OFF** position.
3 To set the sleep function, do one of the following:

- Press and hold **SLEEP**.
  → The display will begin to count down from **0:59** to **0:00** minutes.
- Hold down **SLEEP**, and press **UP/DOWN** repeatedly to adjust sleep time from 59 minutes downward.

→ To cancel sleep, press **REPEAT ALARM/SLEEP OFF**.

Français

Félicitations pour votre achat et bienvenue sur le site Philips !
Pour profiter pleinement de l'assistance Philips, enregistrez votre produit sur le site à l'adresse suivante : www.philips.com/welcome.

COMMANDES (voir fig. 1)

① **SLEEP** - active la fonction sommeil du radio
- réglage de la durée avant mise en sommeil

② **Contrôle de l'horloge**
- **SET TIME :** pour fixer l'heure de l'horloge
- **SET AL 1 :** mise à l'heure de l'alarme 1
- **SET AL 2 :** mise à l'heure de l'alarme 2
- **CLOCK :** pour faire fonctionner à l'heure de l'horloge

③ **UP / DOWN** - pour régler les heures/minutes de l'horloge et des alarmes.

④ **REPEAT ALARM / SLEEP OFF**
- ferme/éteint l'alarme pour une période de 6-7 minutes
- permet de désactiver la fonction d'arrêt programmé

⑤ **L'indicateur de fréquences** - indique la fréquence radio de la bande d'onde sélectionnée.

⑥ **TUNING** - réglage pour stations de radio

⑦ **BAND** - sélectionne la bande de fréquence FM/MW (AM ou LW)

⑧ **VOLUME** - ajuste le niveau du son

⑨ **ALARM RESET** - arrête l'alarme our une période de 24 heures

⑩ **ÉCRAN AFFICHEUR** - démontre les heures de l'horloge/l'alarme et le statut de réglage du radio-réveil

⑪ **OFF • RADIO • AUX** - sélectionne la source de son radio, ou la AUX/mise hors service

⑫ **AL 1, AL 2**
– **OFF** pour éteindre l'alarme 1 ou alarme 2
– **RADIO** activation de la radio pour l'alarme 1 ou alarme 2
– **BUZ** activation de la sonnerie pour l'alarme1 ou alarme 2

⑬ **Couvercle du logement de la pile** - s'ouvre pour placer une pile de type **9 volt 6F22** (non-incluse) pour mémoire de secours de l'horloge

⑭ **Cordon d'Alimentation sur le Secteur** - pour une alimentation sur Courant Alternatif

⑮ **Antenne en'tire bouchon'** - pour améliorer la réception FM

⑯ **AUX** - permet de raccorder une source audio externe.

RADIO

Vous pouvez utiliser le radio-horloge uniquement comme un radio!

1 Ajustez le bouton **OFF • RADIO • AUX** à **RADIO** pour mettre en marche le radio.
2 Sélectionnez votre bande en ajustant la touche **BAND**.
3 Ajustez **TUNING** pour trouver votre station de radio.
4 Tournez le bouton du **VOLUME** pour ajuster le volume.
5 Ajustez le bouton **OFF • RADIO • AUX** à **OFF** pour fermer le radio.

Pour améliorer la réception:
FM: pour la réception en **FM**, modifiez légèrement la position de l'antenne en 'tire-bouchon'.
MW: utilise une antenne incorporée dans l'appareil. Dirigez l'antenne en ajustant la position de votre appareil.

RÉGULATION DE L'HEURE DE L'HORLOGE ET DE L'ALARME

L'heure est affichée suivant le format de 24 heures.

IMPORTANT! *Afin d'ajuster les heures de l'horloge et de l'alarme avec précision, soyez toujours certains d'appuyer sur les touches* **UP / DOWN** *séparément et non simultanément.*

1 Tournez le bouton du **contrôle de l'horloge** à **SET TIME** ou bien **SET AL 1** ou **SET AL 2** pour régler l'heure respective de l'horloge ou de l'alarme.
2 Appuyez les touches **UP / DOWN** à répétition ou appuyez continuellement le bouton respectif pour ajuster les heures et minutes.
3 Relâchez les touches **UP / DOWN** lorsque vous atteindrez le réglage désiré.
4 Lorsque vous aurez réglé les heures et les minutes, tournez le bouton du **contrôle de l'horloge** à **CLOCK** pour retourner à l'heure de l'horloge.

CHOISIR LE MODE ALARME

GÉNÉRAL
Si vous désirez utiliser l'alarme, vous devrez premièrement régler l'heure de l'alarme. Vous pouvez choisir entre deux modes d'alarme pour votre reveil: radio ou sonnerie.

- Sélectionnez le mode d'alarme souhaité en mettant **AL 1** ou **AL 2** sur **RADIO** ou **BUZ**.
  → Le volume des deux sonneries **BUZ** est prédéfini et ne peut pas être modifié. La sonnerie du sélecteur **AL1** est une sonnerie grave tandis que celle de **AL 2** est une sonnerie aigue.

POUR FERMER L'ALARME

Il y a trois façons de fermer l'alarme. A moins que vous annulez l'alarme complètement, **l'option "reset" 24 heure de l'alarme** sera automatiquement sélectionné après 59 minutes, à partir du temps où votre alarme sonnera pour la première fois.

"RESET" D'ALARME 24 HEURES
Si vous désirez que le mode d'alarme soit arrêté immédiatement mais vous désirez également garder le même réglage pour la journée suivante:
- Appuyez le bouton **ALARM RESET** pendant le cri de l'alarme.

ANNULER L'ALARME COMPLÈTMENT
Pour enlever l'heure réglée de l'alarme avant qu'il s'active, ou pendant le cri de l'alarme:
- Mettez **AL1** ou **AL 2** en position **OFF**.

ALARME DE RÉPÉTITION
Ceci répète votre appel d'alarme à des intervales de 6-7 minutes.
1 Durant l'appel d'alarme, appuyez **REPEAT ALARM / SLEEP OFF**.

Caractéristiques technique

Alimentation CA.....230 – 240 V / 50 Hz
Consommation électrique
Activité.....5 W
Veille.....<2 W
Dimensions (l x Px H).....174 x 62 x 159 (mm)
Poids.....0.52 kg

Download from Www.Somanuals.com. All Manuals Search And Download.

1

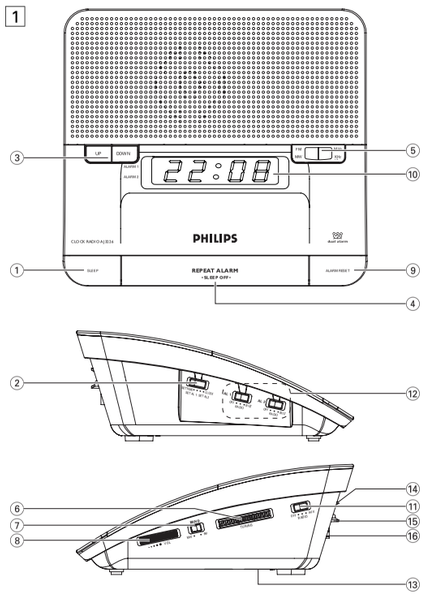

CONNECTING AN EXTERNAL DEVICE

You can listen to your favourite music of the connected external device through your AJ3226's speakers.

1 Adjust **OFF • RADIO • AUX** to select AUX.
2 Connect the AUX-IN cable of the set to an AUDIO OUT or headphone jack on an external device (such as MP3 player, or CD player).

Notes for battery disposal

Your product contains batteries covered by the European Directive 2006/66/EC, which cannot be disposed of with normal household waste.

Please inform yourself about the local rules on separate collection of batteries. The correct disposal of batteries helps prevent potentially negative consequences on the environment and human health.

Specifications

AC Power.....230 – 240 V / 50 Hz
Power Consumption
Active.....5 W
Standby.....<2 W
Dimensions (w x d x h).....174 x 62 x 159 (mm)
Weight.....0.52 kg

SAFETY INFORMATION

- Install the unit near the AC outlet and where the AC plug can be easily reached.
- Where the MAINS plug is used as the disconnect device, the disconnet device shall remain readily operable.
- Place the set on a hard and flat surface so that the system does not tilt.
- If you do not intend to use the set for a long time, withdraw the power plug from the wall outlet. In addition to this, it is advisable to remove the battery from the clock radio. This will prevent any danger of leakage and the clock radio will not be damaged.
- Do not expose the set, batteries to humidity, rain, sand or excessive heat caused by heating equipment or direct sunlight.
- The apparatus shall not be exposed to dripping or splashing.
- Adequate ventilation with a minimum gap of 15cm between the ventilation holes and surrounding surfaces is necessary to prevent heat build-up.
- The ventilation should not be impeded by covering the ventilation openings with items, such as newspapers, table-cloths, curtains, etc..
- No objects filled with liquids, such as vases, shall be placed on the appartus.
- No naked flame sources, such as lighted candles, should be placed on the apparatus.
- To clean the set, use a soft, slightly dampened chamois leather. Do not use any cleaning agents containing alcohol, ammonia, benzene or abrasives as these may harm the housing.
- Battery shall not be exposed to excessive heat such as sunshine, fire or the like.

CAUTION

Use of controls or adjustments or performance of procedures other than herein may result in unsafe operation.

This set complies with the radio interference requirements of the European Union.

SOMMEIL

A propos du Sommeil
Cet appareil est équipé d'une minuterie intégrée qui permet d'arrêter l'appareil automatiquement en mode radio au bout d'une période donnée pré-réglée. Cette fonction vous permet de vous allonger, d'écouter et de vous endormir au son de la radio. La durée maximale avant mise en sommeil est de 59 minutes.

Réglage du SOMMEIL

1 Assurez-vous que **le contrôle de l'horloge** est en position **CLOCK**.
2 Réglez le **OFF • RADIO • AUX** à la position **OFF**.
3 Pour régler la fonction d'arrêt programmé, optez pour l'une des procédures suivantes :

- Maintenez le bouton **SLEEP** enfoncé.
  → Un compte à rebours de **0:59** à **0:00** minutes apparaît sur l'afficheur.
- Maintenez enfoncé le bouton **SLEEP**, puis appuyez plusieurs **UP/DOWN**fois sur MIN afin de diminuer le délai de l'arrêt programmé à compter de 59 minutes.

→ Pour désactiver l'arrêt programmé, appuyez sur **REPEAT ALARM / SLEEP OFF**.

CONNEXION D'UN APPAREIL EXTERNE

Les enceintes de votre AJ3226 peuvent diffuser le son d'un appareil externe connecté.

1 Réglez le sélecteur **OFF • RADIO • AUX** sur AUX.
2 Raccordez le câble AUX-IN de l'appareil à une prise AUDIO OUT ou casque sur un appareil externe (lecteur de CD ou magnétoscope, par exemple).

Remarques concernant la mise au rebut des piles

Votre produit contient des piles relevant de la Directive européenne 2006/66/EC qui ne doivent pas être mises au rebut avec les déchets ménagers.

Renseignez-vous sur les réglementations locales concernant la collecte des piles. La mise au rebut citoyenne des piles permet de protéger l'environnement et la santé.

ENTRETIEN

- Installez l'appareil à proximité d'une prise secteur de manière à ce que la fiche soit facilement accessible.
- Si la fiche d'alimentation secteur est utilisée comme dispositif de sectionnement, celle-ci doit rester facilement accessible.
- Les appareils ne doivent pas être exposés à l'humidité ou aux éclaboussures.
- Si vous prévoyez de ne pas utiliser l'appareil pendant une longue période, débranchez-le. En outre, il est recommandé de retirer la pile du radio-réveil. Vous éviterez ainsi les risques de fuite et le radio-réveil ne sera pas endommagé.
- Ne pas recouvrir l'équipement. Une ventilation adéquate d'au moins 15 cm entre les orifices de ventilation et les surfaces est nécessaire pour éviter la montée en chaleur.
- L'aération de l'appareil ne doit pas être empêchée en couvrant la bouche d'aération avec des objets tels que journaux, nappe, rideaux, etc.
- Ne pas placer sur l'appareil des objets enflammés telles que des bougies allumées.
- Ne pas placer sur l'appareil des objets remplis d'eau tels que des vases.
- Les pièces mécaniques de l'équipement contiennent des paliers autolubrifiants et ne requièrent donc aucun huilage ni lubrification.
- Vous pouvez nettoyer l'équipement avec une peau de chamois douce et sèche. Ne jamais utiliser de détergents contenant de l'alcool, de l'ammoniaque, du benzène ou des abrasifs, car ceux-ci peuvent endommager le boîtier.
- La pile ne doit pas être exposée à une chaleur excessive (lumière du soleil, feu ou source assimilée).

ATTENTION

Une utilisation des commandes ou des réglages ou l'exécution de procédures différentes à celles énoncées ici peuvent mener à une exposition dangereuse aux radiations ou autre opération dangereuse.

Cet appareil est conforme aux normes de la Communauté européenne en matière d'interférences radio.

Important notes for users in the U.K.

Mains plug
This apparatus is fitted with an approved 13 Amp plug. To change a fuse in this type of plug proceed as follows:

1 Remove fuse cover and fuse.
2 Fix new fuse which should be a BS1362 5 Amp, A.S.T.A. or BSI approved type.
3 Refit the fuse cover.

If the fitted plug is not suitable for your socket outlets, it should be cut off and an appropriate plug fitted in its place. If the mains plug contains a fuse, this should have a value of 5 Amp. If a plug without a fuse is used, the fuse at the distribution board should not be greater than 5 Amp.

Note: *The severed plug must be disposed of to avoid a possible shock hazard should it be inserted into a 13 Amp socket elsewhere.*

How to connect a plug
The wires in the mains lead are coloured with the following code: blue = neutral (N), brown = live (L). As these colours may not correspond with the colour markings identifying the terminals in your plug, proceed as follows:

- Connect the blue wire to the terminal marked N or coloured black.
- Connect the brown wire to the terminal marked L or coloured red.
- Do not connect either wire to the earth terminal in the plug, marked E (or ⏚) or coloured green (or green and yellow).

Before replacing the plug cover, make certain that the cord grip is clamped over the sheath of the lead - not simply over the two wires.

Copyright in the U.K.
Recording and playback of material may require consent. See Copyright Act 1956 and The Performer's Protection Acts 1958 to 1972.Protection Acts 1958 to 1972.

TROUBLESHOOTING

If a fault occurs, first check the points listed below before taking the set for repair. If you are unable to remedy a problem by following these hints, consult your dealer or service center.

WARNING: *Under no circumstances should you try to repair the set yourself, as this will invalidate the warranty. Do not open the set as there is a risk of electric shock.*

Problem

– *Possible Cause*
- Remedy

No sound/power

– *Volume not adjusted*
- Adjust the volume

Occasional crackling sound during FM broadcast

– *Weak signal*
- Adjust the position of the Pigtail

Continuous crackling/hiss disturbance during MW broadcast

– *Electrical interference from TV, computer, fluorescent lamp, etc.*
- Move set away from other electrical equipment

The alarm does not function

– *Alarm time not set and or alarm mode not selected*
- Set the alarm time and / select alarm mode
– *Volume too low for RADIO*
- Adjust the volume
– *Radio alarm not adjusted to radio station*
- Tune to a radio station

ENVIRONMENTAL INFORMATION

We have reduced packaging to the minimum for easy separation into two materials: paper and cardboard.
Your set consists of materials which can be recycled if disassembled by a specialized company. Please observe local regulations on the disposal of packing materials and old equipment.

Disposal of your old product

Your product is designed and manufactured with high quality materials and components, which can be recycled and reused.

When this crossed-out wheeled bin symbol is attached to a product it means the product is covered by the European Directive 2002/96/EC.

Please inform yourself about the local separate collection system for electrical and electronic products.

Please act according to your local rules and do not dispose of your old products with your normal household waste. The correct disposal of your old product will help prevent potential negative consequences for the environment and human health.

DÉPANNAGE

Si un problème vient à se présenter, merci de vérifier les points listés ci-dessous avant d'amener votre appareil pour réparation. S'il ne vous est pas possible de remédier au problème en suivant les suggestions suivantes, consultez votre vendeur ou service des réparations le plus proche.

AVERTISSEMENT: *N'essayez en aucun cas de répater cet appareil vous-même au risque d'invalider votre garantie. Ne pas ouvrir l'appareil. Risque d'électrocution!*

Problème

– *Cause possible*
- Solution

Absence de son

– *Volume non réglé*
- Réglez le volume

Grésillement du son en réception FM

– *Signal faible*
- Sortez entièrement l'antenne

Grésillement continu/ sifflement en réception AM (MW)

– *Interférences électriques provenant de téléviseurs, d'ordinateurs, de lampes fluorescentes, etc.*
- Eloignez l'équipement des autres équipements électriques

L'alarme ne fonctionne pas

– *Heure d'alarme non réglée ou Mode d'alarme non sélectionné*
- Voir en Réglage de l'heure de l'alarme / Voir en Réglage du mode de l'alarme.

– *Le volume sonore est trop bas en mode radio*
- Augmentez le volume sonore
– *Alarme radio non réglée sur une station radio*
- Réglez la radio sur une station.

Informations sur l'environnement

Nous n'avons pas utilisé de matériaux d'emballage non nécessaires. Vous pouvez facilement séparer les materiaux d'emballage en trois éléments principaux: carton, polystyrène et polyéthylène.
Votre équipement est fait de matériaux recyclables après démontage dans une firme spécialisée. Veuillez observer les régulations locales quant au rebut des matériaux d'emballage, des piles usées et des équipements vieillis.

Se débarrasser de votre produit usagé

Votre produit est conçu et fabriqué avec des matériaux et des composants de haute qualité, qui peuvent être recyclés et utilisés de nouveau.

Lorsque ce symbole d'une poubelle à roue barrée est attaché à un produit, cela signifie que le produit est couvert par la Directive Européenne 2002/96/EC.

Veuillez vous informer du système local de séparation des déchets électriques et électroniques.

Veuillez agir selon les règles locales et ne pas jeter vos produits usagés avec les déchets domestiques usuels. Jeter correctement votre produit usagé aidera à prévenir les conséquences négatives potentielles contre l'environnement et la santé humaine.

1

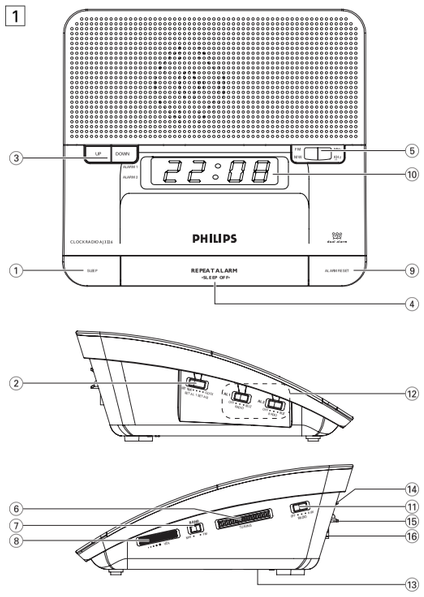

Especificaciones

Suministro eléctrico de CA.....230 – 240 V / 50 Hz
Consumo de energía
Activo.....5 W
Modo de espera.....<2 W
Dimensiones (ancho x alto x profundo)
.....174 x 62 x 159 (mm)
Peso.....0.52 kg

Technische Daten

Netzspannung.....230 – 240 V/50 Hz
Stromverbrauch
Eingeschaltet.....5 W
Standby.....<2 W
Abmessungen (B x T x H).....174 x 62 x 159 (mm)
Gewicht.....0.52 kg

Español

Felicidades por la adquisición y bienvenido a Philips!
Para sacar el mayor partido a la asistencia que proporciona Philips, registre el producto en www.philips.com/welcome.

CONTROLES (Véanse la figura 1)

① **SLEEP** - activa el radio para la función de sueño
- ajusta el periodo adormecedor

② **Controle del Reloj**
- **SET TIME :** programa la hora del reloj
- **SET AL 1 :** ajusta el horario de la alarma, en alarma 1
- **SET AL 2 :** ajusta el horario de la alarma, en alarma 2
- **CLOCK :** enciende la hora del reloj

③ **UP / DOWN:** ajusta las horas/minutos para los horarios del reloj y alarmas

④ **REPEAT ALARM / SLEEP OFF**
- apaga la alarma activada por un período de 6-7 minutos
- desactiva la función de desconexión automática

⑤ **Indicador de frecuencia** - muestra la frecuencia de radio de la onda seleccionada.

⑥ **TUNING** - sintoniza estaciones de radio

⑦ **BAND** - selecciona las bandas de FM/ MW (AM o LW)

⑧ **VOLUME** - ajusta el nivel del sonido

⑨ **ALARM RESET** - detiene la alarma activada por 24 horas

⑩ **DISPLAY** - visualiza la hora del reloj/alarma y el estatus de la unidad

⑪ **OFF • RADIO • AUX** - selecciona la fuente de sonido de radio o AUX / interruptor de encendido y apagado

⑫ **AL 1, AL 2**
– **OFF** desactiva la alarma 1 o alarma 2
– **RADIO** activa la radio de la alarma 1 o alarma 2
– **BUZ** activa el zumbador de la alarma 1 o alarma 2

⑬ **Puerta de Batería** - retire para la instalación de batería tipo **9 volt 6F22** (no incluida) para respaldo de memoria de reloj

⑭ **Cable de corriente** - para alimentación por corriente continua

⑮ **Antena flexible** - mejora la recepción de FM

⑯ **AUX** - sirve para conectar una fuente de audio externa.

RADIO

¡Usted puede usar el radio reloj como solamente radio!

1 Cambie **OFF • RADIO • AUX** a **RADIO** para encender el radio.
2 Para seleccionar la banda solo ajuste el interruptor de **BAND**.
3 Adjuste **TUNING** para encontrar su estacion de radio.
4 Gire el control de **VOLUME** para ajustar el nivel del volumen.
5 Ajuste **OFF • RADIO • AUX** a **OFF** para apagar el radio.

Para mejorar la recepción:
FM: para la **FM**, ajuste la antena flexible.
MW: utiliza la antena interna dentro de la unidad. Dirija la antena para ajustar la posición de su unidad.

PROGRAMANDO LA HORA DE SU RELOJ Y ALARMA

El horario se muestra utilizando el reloj de 24 horas.

¡IMPORTANTE! *Para ajustar el horario del reloj y la alarma asegúrese de pulsar siempre los botones* **UP / DOWN** *por separado, no simultáneamente.*

1 Para programar su reloj y alarma respectivamente cambie de **controle del reloj** a **SET TIME** o **SET AL 1** o **SET AL 2**.
2 Oprima repetitivamente **UP / DOWN** o mantenga presionado los botones respectivos para ajustar los dígitos de las horas y minutos.
3 Cuando termine con los ajustes deseados, suelte **UP / DOWN**
4 Después de ajustar ambos la hora y minutos, cambie de **controle del reloj** a **CLOCK** para activar la hora del reloj.

SELECCIONANDO EL MODO ALARMA

GENERAL
Si desea utilizar la alarma, primeramente deberá de ajustar el horario. Como despertador, podrá seleccionar entre dos modos distintos de alarma: radio o zumbador.

- Seleccione el modo de alarma ajustando **AL 1** o **AL 2** a **RADIO** o **BUZ**.
  → Los 2 zumbadores están ajustados a un volumen fijo que no se puede cambiar. El zumbador del conmutador **AL 1** es un zumbador de tono bajo, y el zumbador del conmutador **AL 2** tiene un tono alto.

3 Para ajustar la función de desconexión automática, realice uno de los siguientes pasos:
- Mantenga pulsado **SLEEP**.
  → La pantalla mostrará la cuenta atrás de **0:59** a **0:00** minutos.
- Mantenga pulsado **SLEEP** y pulse **UP/DOWN** varias veces para ajustar el temporizador a menos de 59 minutos.

→ Para cancelar la función de desconexión automática, pulse **REPEAT ALARM / SLEEP OFF**.

CONEXIÓN DE UN DISPOSITIVO EXTERNO

Puede escuchar el sonido del dispositivo externo conectado a través de los altavoces del AJ3226.

1 Utilice el botón **OFF • RADIO • AUX** para seleccionar AUX.
2 Conecte el cable AUX-IN del dispositivo a una toma AUDIO OUT o a una conexión para auriculares de un dispositivo externo (por ejemplo, un reproductor de CD o un vídeo).

Notas para el desecho de pilas/baterías

El producto contiene pilas contempladas por la directiva europea 2006/66/EC, que no se deben tirar con la basura normal del hogar.

Infórmese de la legislación local sobre la recogida selectiva de pilas. El desecho correcto de las pilas ayuda a evitar potencialmente consecuencias negativas para el medio ambiente y la salud humana.

INSTALACION

Suministro de alimentación

1 Revise si el suministro de alimentación, como se muestra en la **placa de la parte inferior de la unidad**, corresponda al suministro de fuente de alimentación local. En caso que contrario, consulte a su distribuidor o centro de servicio.
2 Enchufe el cable de alimentación al tomacorriente de la pared.
3 Para desconector la unidad de la fuente de alimentación completamente, remueva el interruptor del tomacorriente de la pared.

RESPALDO DE LA MEMORIA

El respaldo de la memoria mantener las características de su alarma y reloj hasta un día en caso de interrupción en la fuente de alimentación. i.e apagones. La completa iluminación del radio reloj y alarmas serán apagadas. Tan pronto retorne la fuente de alimentación, la pantalla indicará la hora correcta.

1 Retire la puerta de las baterías para insertar una batería tipo **9 voltios 6F22** (no incluida) como respaldo de la memoria.

2 Coloque la puerta de las baterías.

NOTA: *En caso de que no se haya instalado baterías de respaldo de la memoria o la interrupción se haya prolongado, necesitará programar la hora del reloj y la alarma nuevamente.*
Se debe deshacer la batería de manera correcta, ya que la batería contiene sustancias químicas.

La placa tipo está situada en la base del aparato.

APAGANDO LA ALARMA

Hay tres maneras de apagar la alarma. En caso que desea apagar completamente su alarma, la **opción de 24 hour alarm reset** se seleccionará automáticamente después de 59 minutos, a partir de la hora que su alarma se apague.

PARA CANCELAR LA ALARMA DE 24 HORAS
Si desea que el modo de alarma se detenga inmediatamente pero desea retener las características de la misma alarma para el día siguiente:
- Oprima **ALARM RESET** cuando la alarma suene.

PARA APAGAR LA ALARMA COMPLETAMENTE
Para apagar la función de la alarma antes de su desactivación, o cuando la alarma suene:
- Ajuste **AL 1** o **AL 2** a la posición **OFF** .

REPETIR ALARMA
Es para activar el repetidor de la alarma por intervalos de 6-7 minutos.
1 Cuando se active el zumbador de la alarma, oprima **REPEAT ALARM / SLEEP OFF**.

SLEEP (Sueño)

Acerca de Sleep (Sueño)
Este aparato lleva incluido un temporizador que permite el apagado automático durante la escucha de la radio: después de un periodo de tiempo seleccionado. Esto le permite reposar, escuchar y dormirse. El periodo adormecedor máximo es de 59 minutos.

Programación de SLEEP

1 Revise que **controle del reloj** esta en la posición de **CLOCK**.
2 Ajuste **OFF • RADIO • AUX** a la posición **OFF**.

MANTENIMIENTO & SEGURIDAD

- Instale la unidad cerca de la toma de CA y donde tenga fácil acceso al enchufe de alimentación de CA.
- Cuando se usa el conector MAINS como dispositivo de desconexión, debe estar siempre disponible.
- Coloque el aparato sobre una superficie firme y lisa para que no se tambalee.
- Si no va a usar su unidad por un período largo, desenchúfelo de la fuente de potencia y también sacar la pila del aparato en evitación de daños por eventuales fugas.
- No exponga el aparato, las pilas, a la humedad, lluvia, arena o al calor excesivo emitido por las calefactores o la luz del sol directa.
- Los aparatos no deben exponerse a las gotas o salpicaduras.
- No cubra el aparato. Para evitar el sobrecalentamiento se necesita dejar una distancia mínima de 15 cms.entre las rejillas de ventilación y las superficies de los alrededores y obtener así una ventilación adecuada.
- No se debe obstaculizar la ventilación cubriendo los orificios de ventilación con artículos. como periódicos, manteles, cortinas, etc..
- No debe colocar ninguna fuente de llamas, como una vela encendida, sobre el aparato.
- No debe colocar ningún objeto con líquido, como por ejemplo un jarrón, sobre el aparato.
- Para limpiar el aparato, utilice una gamuza suave ligeramente. No utilice productos de limpieza que contengan alcohol, amoníaco, bencina o abrasivos, ya que podrían dañar la carcasa.
- No exponga las pilas a temperaturas altas, como las que emiten la luz solar, el fuego o similares.

PRECAUCIÓN

La utilización de controles, ajustes o procedimientos diferentes de los descritos en este documento pueden causar peligrosa exposición a la radiación u otros peligros.

TEste reproductor cumple las normas para interferencias de radio establecidas por la Comunidad Europea.

Deutsch

Herzlichen Glückwunsch zu Ihrem Kauf und willkommen bei Philips!
Um den Support von Philips optimal zu nutzen, registrieren Sie Ihr Produkt bitte unter www.philips.com/welcome.

BEDIENELEMENTE (siehe Abb. 1)

① **SLEEP** - aktiviert das Radio für die Einschlaffunktion
- stellt die Einschlafzeit ein

② **Uhrenfunktionsschalter**
- **SET TIME :** setzt die Uhrzeit fest
- **SET AL 1 :** setzt die Weckzeit für Wecker 1 fest
- **SET AL 2 :** setzt die Weckzeit für Wecker 2 fest
- **CLOCK :** zum Anzeigen der Uhrzeit

③ **UP / DOWN:** stellt die Stunden / Minuten für die Uhr- und Weckzeiten ein

④ **REPEAT ALARM / SLEEP OFF**
- schaltet den aktiven Signalton für eine Zeitspanne von 6-7 Minuten aus
- Zum Ausschalten der Einschlaffunktion.

⑤ **Frequenzanzeige** - zeigt die Radiofrequenz Ihres gewählten Wellenbereichs an

⑥ **TUNING** - stellt die Radiostationen ein

⑦ **BAND** - wählt Wellenbereich FM (UKW) /AM (MW oder LW)

⑧ **VOLUME** - stellt den Lautstärkepegel ein

⑨ **ALARM RESET** - stoppt den aktiven Signalton 24 Stunden lang

⑩ **DISPLAY** - zeigt die Uhr/-Weckzeiten und den Status des Geräts an

⑪ **OFF • RADIO • AUX** - wählt Radio oder AUX / schaltet auch das Gerät ab

⑫ **AL 1, AL 2**
– **OFF** schaltet Wecker 1 aus oder Wecker 2
– **RADIO** aktiviert das Radio für Wecker 1 oder Wecker 2
– **BUZ** aktiviert den Summton für Wecker 1 oder Wecker 2

⑬ **Batteriedeckel** - lässt sich zum Einlegen einer **9 Volt Batterie 6F22** (nicht enthalten) zum Backup des Uhrenspeichers

⑭ **Stromkabel** - für Versorgung durch das Stromnetz (Wechselstrom)

⑮ **Drahtantenne** - verbessert den Empfang von FM (UKW)

⑯ **AUX** - Anschluss der externen Audioquelle.

RADIO

Sie können den Radiowecker nur als Radio verwenden!

1 Stellen Sie die **OFF • RADIO • AUX** auf **RADIO** um das Radio einzuschalten.
2 Wählen Sie Ihren Wellenbereich durch Einstellen des Schalters **BAND**.
3 Stellen Sie **TUNING** auf Ihren gewünschten Radiosender ein.
4 Stellen Sie den Lautstärkepegel mit dem Lautstärkeregler **VOLUME** ein.
5 Stellen Sie **OFF • RADIO • AUX** auf **OFF**, um das Radio auszuschalten.

Verbesserung des Empfangs:
FM(UKW): Ziehen Sie die Drahtantenne auf der Rückseite des Gerätes für den günstigsten Empfang vollständig aus.
MW: benutzt eine eingebaute Antenne im Inneren des Gerätes. Richten Sie die Antenne durch Drehen des Gerätes aus.

EINSTELLEN DER UHR- UND WECKZEITEN

Die Zeit wird im 24-Stunden-Modus angezeigt.

Wichtig! *Zum genauen Einstellen der Uhr- und Weckzeiten unbedingt immer die Tasten* **UP / DOWN** *hintereinander, nicht gleichzeitig drücken.*

1 Schalten Sie den **Uhrenfunktionsschalter** auf **SET TIME, SET AL 1** oder **SET AL 2** , um die Uhr- bzw. Weckzeiten einzustellen.
2 Drücken Sie die Taste **UP / DOWN** wiederholt oder halten Sie die jeweilige Taste gedrückt, um die Stunden und Minuten einzustellen.
3 Lassen Sie die Taste **UP / DOWN** los, wenn die gewünschte Einstellung erreicht ist.
4 Nach dem Einstellen der Stunde und Minuten den **Uhrenfunktionsschalter** auf **CLOCK** schalten, so dass der Uhrenbetrieb aktiviert ist.

WAHL DES WECKBETRIEBS

ALLGEMEINES
Wenn Sie die Weckfunktion verwenden wollen, müssen Sie zuerst die Weckzeit einstellen. Sie können zwischen zwei verschiedenen Weckbetrieben zum Aufwecken wählen.

- Wählen Sie den gewünschten Weckbetrieb, indem Sie **AL 1** oder **AL 2** auf **RADIO** oder **BUZ** einstellen.
  → Die 2 Summer weisen eine feste Lautstärke auf und können nicht justiert werden. **BUZ** bei **AL 1** ist ein Tiefton-Summer, wogegen **BUZ** bei **AL 2** ist ein hoher Ton ist.
- Halten Sie die Taste **SLEEP** gedrückt, und drücken Sie mehrmals die Taste **UP/DOWN**, um die Einschlafzeit von 59 Minuten abwärts zählend einzustellen.

→ Um die Einschlaffunktion abzubrechen, drücken Sie die Taste **REPEAT ALARM / SLEEP OFF**.

ANSCHLIEßEN EINES EXTERNEN GERÄTS

Sie können das Audiosignal eines angeschlossenen externen Geräts über die Lautsprecher des AJ3226 wiedergeben.

1 Stellen Sie **OFF • RADIO • AUX** auf AUX ein.
2 Schließen Sie das AUX-IN-Kabel des Geräts an eine Audio- oder Kopfhörerausgangsbuchse eines externen Geräts (z. B. CD-Player oder Videorecorder) an.

Hinweise zur Entsorgung von Batterien

Für Ihr Produkt werden Batterien verwendet, für die die Europäische Richtlinie 2006/66/EG gilt und die nicht mit dem normalen Hausmüll entsorgt werden können.

Informieren Sie sich über die geltenden Bestimmungen Ihres Landes zur separaten Sammlung von Batterien. Die korrekte Entsorgung von Batterien hilft negative Auswirkungen auf Umwelt und Gesundheit zu vermeiden.

INSTALLATION

STROMVERSORGUNG

1 Prüfen Sie, ob die Versorgung durch das Stromnetz, angegeben auf dem **Typenschild auf der Unterseite des Gerätes**, der örtlichen Netzspannung entspricht. Falls nicht, wenden Sie sich an Ihren Fachhändler oder an den Kundendienst.
2 Schließen Sie das Netzkabel an die Wandsteckdose an.
3 Zum vollständigen Abtrennen des Gerätes vom Stromnetz den Stecker von der Wandsteckdose abtrennen.

BACKUP DES UHRENSPEICHERS

Mittels der Backup des Uhrenspeichers können Sie die Einstellungen der Weck- und der Uhrzeit bis zu einem Tag lang speichern, wenn der Strom beispielsweise durch einen Stromausfall unterbrochen wird. Der gesamte Radiowecker und die Anzeigenbeleuchtung wird abgeschaltet. Sobald die Netzstromversorgung wieder hergestellt ist, erscheint in der Anzeige die korrekte Zeit.

1 Entfernen Sie den Batteriedeckel und setzen Sie eine **9 Volt Batterie 6F22** (nicht enthalten) als zum Backup des Uhrenspeichers.

2 Bringen Sie den Batteriedeckel wieder an.

HINWEIS: *Wenn keine Backup des Uhrenspeichers eingelegt oder der Stromausfall lange ist, müssen Sie die Uhr- und Weckzeiten neu einstellen.*
Batterien enthalten chemische Substanzen und müssen ordnungsgemäß entsorgt werden.

Das Typenschild befindet sich auf der Geräteunterseite.

AUSSCHALTEN DES WECKERS

Es gibt drei Arten, den Wecker abzustellen. Falls Sie den Wecker nicht ganz abschalten, wird die **24-Stunden-Weckoption** nach 59 Minuten ab dem Zeitpunkt aktiviert, an dem der Wecker das erste Mal läutete.

24 STUNDEN-WECKOPTION
Falls Sie den Wecker unmittelbar abstellen wollen, aber trotzdem dieselbe Weckeinstellung für den nächsten Tag beibehalten wollen:
- Drücken Sie die Taste **ALARM RESET** während des Läutens.

VÖLLIGES ABSTELLEN DES WECKERS
Zum Abschalten der Weckzeit bevor der Wecker läutet oder während des Läutens:
- Stellen Sie **AL 1** oder **AL 2** auf die Position **OFF**.

WIEDERHOLUNG DES WECKALARMS
Zum Wiederholen des Weckalarms in 6-7-Minuten-Intervallen.
1 Drücken Sie während des Läutens **REPEAT ALARM / SLEEP OFF**.

SLEEP(SCHLAFEN)

Über Sleep
Dieses Gerät verfügt über einen eingebauten Zeitschalter, der ermöglicht, dass sich das Gerät während des Radiobetriebs automatisch abschaltet nach einer festgesetzten Zeitspanne. So können Sie sich bequem zurücklehnen, zuhören und einnicken. Die maximale Einschlafzeit ist 59 Minuten.

Einstellung von SLEEP

1 Prüfen Sie, ob sich der **Uhrenfunktionsschalter** in der Position **CLOCK** befindet.
2 Stellen Sie **OFF • RADIO • AUX** auf die Position OFF.
3 Gehen Sie wie folgt vor, um die Einschlaffunktion einzuschalten:
- Halten Sie die Taste **SLEEP** gedrückt.
  → Das Display beginnt rückwärts von **0:59** bis **0:00** Minuten zu zählen.

WARTUNG UND PFLEGE

- Installieren Sie diese Einheit in der Nahe einer Steckdose, und achten Sie darauf, dass der Stecker leicht zuganglich ist.
- Wenn der Netzstecker bzw. Gerätekuppler als Trennvorrichtung verwendet wird, muss die Trennvorrichtung frei zugänglich bleiben.
- Das Gerät auf eine harte, ebene Oberfläche stellen, damit das System waagerecht steht.
- Wenn Sie das Gerät für einige Zeit nicht verwenden möchten, ziehen Sie den Netzstecker aus der Steckdose. Außerdem empfehlen wir, die Batterie aus dem Uhrenradio zu entfernen. Dadurch wird das Gerät vor dem Auslaufen geschützt und das Uhrenradio wird nicht beschädigt.
- Der Apparat darf Tropf- und Spritzwasser nicht ausgesetzt werden.
- Decken Sie das Gerät nicht ab. Für eine angemessene Lüftung und Vermeidung von Wärmeaufbau ist ein Abstand von 15 cm zwischen den Lüftungslöchern und umgebenden Flächen notwendig.
- Die Belüftung des Geräts darf nicht dadurch beeinträchtigt werden, dass die Lüftungsöffnungen durch Zeitungen, Tischtücher, Vorhänge etc. abgedeckt werden.
- Stellen Sie keine Gegenstände mit offenen Flammen, etwa angezündete Kerzen, auf das Gerät.
- Stellen Sie keine mit Flüssigkeiten gefüllten Behälter, etwa Vasen, auf den Apparat
- Die mechanischen Teile des Gerätes enthalten selbstschmierende Lager und dürfen nicht geölt oder geschmiert werden.
- Zur Reinigung des Gerätes wird ein weiches, leicht angefeuchtetes Ledertuch benutzt. Keine Reinigungsmittel verwenden, die Alkohol, Ammoniak, Benzol oder scheuernde Bestandteile enthalten, weil dadurch das Gehäuse beschädigt werden könnte.
- Die Batterien dürfen nicht zu starker Wärme durch Sonneneinstrahlung, Feuer o. ä. ausgesetzt werden.

VORSICHT

Ein anderer Gebrauch der Bedienelemente oder Einstellungen oder Ausführung der Vorgänge als in diesem Handbuch beschrieben, kann Sie gefährlicher Strahlung aussetzen oder zu anderem unsicheren Betrieb führen.
ZuDieses Gerät entspricht den Funkentstörvorschriften der Europäischen Union.

Download from Www.Somanuals.com. All Manuals Search And Download.

NOTES

NOTES

SOLUCIONANDO PROBLEMAS

En caso de falla, revise primero los puntos enumerados a continuación, antes de llevar su unidad para reparación.
En caso que usted no pueda remediar el problema siguiendo los pasos mencionados, consulte a su distribuidor o centro de servicio.

ADVERTENCIA: *¡No abra el equipo, ya que puede recibir un choque eléctrico! Bajo ninguna circunstancias trate de arreglar la unidad usted mismo, esto invalidará la garantía.*

Problema
– *Posible causa*
- Solución

No hay sonido/ alimentación
– *Volumen no ajustado*
- Ajuste el volumen

Distorsiones esporádicas en sonido al sintonizar FM
– *Señal débil*
- Ajuste la posición de la antena

Distorsiones continuas / Sonido de silbido durante la recepción de AM
– *Interferencias eléctricas de TV, computadoras, lámparas fluorescentes, etc.*
- Aleje la unidad de otros equipos eléctricos

La alarma no funciona
– *La alarma no ha sido programada o el modo alarma no ha sido seleccionado*
- Programe la hora de la alarma y / seleccione el modo alarma
– *Volumen demasiado bajo para RADIO*
- Ajuste el volumen
– *La alarma de el radio no ha sido ajustada a estaciones de radio*
- Sintonice a estaciones de radio

Información medioambiental

El embalaje esta compuesto de tres materiales fácilmente separables: cartón (la caja), poliestireno expandible (amortiguación) y polietileno (bolsas, plancha protectora de espuma).
El aparato está fabricado con materiales que se pueden reciclar si son desmontados por una empresa especializada. Observe las normas locales concernientes a la eliminación de estos materiales, pilas usadas y equipos desechables.

Cómo deshacerse del producto usado

Su producto ha sido diseñado y fabricado con materiales y componentes de alta calidad, que pueden ser reciclados y reutilizados.

Cuando vea este símbolo de una papelera con ruedas tachada junto a un producto, esto significa que el producto está bajo la Directiva Europea 2002/96/EC.

Deberá informarse sobre el sistema de reciclaje local separado para productos eléctricos y electrónicos.

Siga las normas locales y no se deshaga de los productos usados tirándolos en la basura normal de su hogar. El reciclaje correcto de su producto usado ayudará a evitar consecuencias negativas para el medio ambiente y la salud de las personas.

FEHLERBEHEBUNG

Wenn ein Fehler auftritt, zuerst die nachstehenden Punkte überprüfen, bevor das Gerät zur Reparatur gegeben wird. Wenn Sie das Problem nicht durch Befolgen dieser Ratschläge lösen können, sollten Sie sich an Ihren Händler oder an Ihr Reparaturzentrum wenden.

WARNHINWEIS: *Das Gerät nicht öffnen, weil Stromschlaggefahr besteht. Unter gar keinen Umständen sollten Sie versuchen, das Gerät selbst zu reparieren, weil die Garantie dadurch erlischt.*

Problem
– *Mögliche Ursache*
- Lösung

Kein Sound
– *Lautstärke nicht eingestellt*
- Die Lautstärke einstellen

Gelegentliches ‚Knistern' während einer FM- Sendung
– *Schwaches Signal*
- Die Antennenlitze entrollen und positionieren

Ständiges Knistern/Zischen während MW-Sendung
– *Elektrische Störung seitens Fernsehern, Computern, Leuchtstofflampen usw.*
- Gerät von anderen Elektrogeräten entfernen

Der Wecker funktioniert nicht
– *Weckalarmzeit nicht eingestellt oder Weckalarmmodus nicht ausgewählt*
- Siehe Einstellen der Weckalarmzeit / Siehe Einstellen der Weckalarmmodus.
– *Lautstärke des Radios nicht ausreichend*
- Erhöhen Sie die Lautstärke
– *Der Radioweckruf ist nicht auf einen Radiosender eingestellt.*
- Stellen Sie einen Radiosender ein.

Umweltinformationen

Alles überflüssige Verpackungsmaterial wurde vermieden. Die Verpackung ist leicht in drei Monomaterialien aufteilbar: Wellpappe, Polystyrol und Kunststoff. Ihr Gerät besteht aus Materialien, die von darauf spezialisierten Betrieben wiederverwertet werden können. Bitte halten Sie sich beim Recy-celn von Verpackungsmaterial, erschöpften Batterien und alter Ausrüstung an örtliche Bestimmungen.

Entsorgung Ihres Altgerätes

Ihr Produkt ist aus hochqualitativen Materialien und Bestandteilen hergestellt, die dem Recycling zugeführt und wiederverwertet werden können.

Falls dieses Symbol eines durchgestrichenen Müllcontainers auf Rollen auf diesem Produkt angebracht ist, bedeutet dies, dass es von der Europäischen Richtlinie 2002/96/EG erfasst wird.

Bitte informieren Sie sich über die örtlichen Sammelstellen für Elektroprodukte und elektronische Geräte.

Bitte beachten Sie die lokalen Vorschriften und entsorgen Sie Ihre Altgeräte nicht mit dem normalen Haushaltsmüll. Die korrekte Entsorgung Ihres Altgerätes ist ein Beitrag zur Vermeidung möglicher negativer Folgen für die Umwelt und die menschliche Gesundheit.

Free Manuals Download Website

http://myh66.com

http://usermanuals.us

http://www.somanuals.com

http://www.4manuals.cc

http://www.manual-lib.com

http://www.404manual.com

http://www.luxmanual.com

http://aubethermostatmanual.com

Golf course search by state

http://golfingnear.com

Email search by domain

http://emailbydomain.com

Auto manuals search

http://auto.somanuals.com

TV manuals search

http://tv.somanuals.com