SONY

2-649-737-12(1)

Car Installation Kit

Installation/connections
Installation/connexions
Einbau/Anschlüsse
Installazione/collegamenti
Installatie/aansluitingen
Установка/соединения

MV-100CAR

© 2005 Sony Corporation Printed in Korea

Parts List
Nomenclature
Teileliste

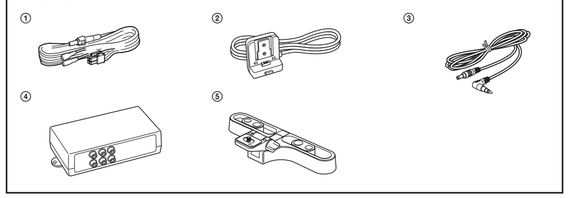

A

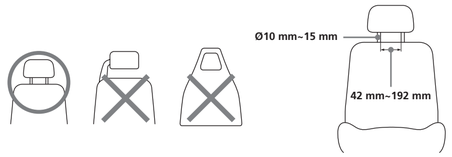

B

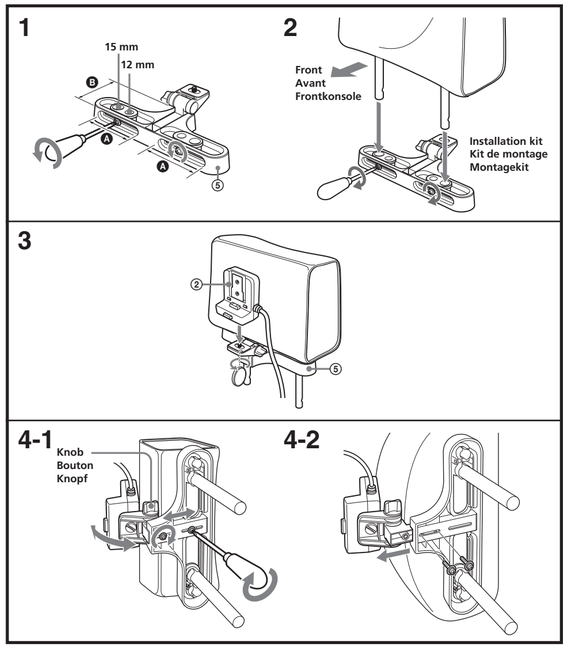

C

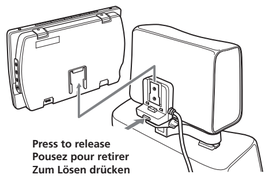

English

Warning

Do not disassemble or remodel the unit.
This can cause electric shock, personal injury or fire. Do not connect any other system's power supply cord to the unit's power supply cord directly. If you are in any doubt about the safe installation of this unit, please consult your nearest Sony dealer.

Do not damage any pipes, tubes, fuel tank or electric wiring system when installing this unit.
This can cause fire. Before drilling any holes in car panels for the installation of this unit, make sure the installation will not damage any hidden car parts.

Do not use any nuts or bolts connected to the steering linkage, fuel supply or braking systems.
This can cause fire or loss of control of the car.

Do not mount the monitor where it will interfere with the airbag system.
This may cause the airbag to malfunction and injury to the passenger in case of a crash.

Caution

- This unit is designed for negative earth 12 V DC operation only.
- Do not get the wires under a screw, or caught in moving parts (e.g. seat railing).
- Before making connections, turn the car ignition off to avoid short circuits.
- Connect the red power input leads only after all other leads have been connected.
- Be sure to connect the red power input lead to the positive 12 V power terminal which is energized when the ignition key is in the accessory position.

After installing and connecting the unit, tape the cords to tie them up in a bundle so it will not interfere with normal driving operations. Be sure that the steering, shift lever and brake pedal do not get tangled in the cords.

It is very dangerous for the cords to become tangled with the gearshift lever during driving.

Notes
- Secure the connecting cords away from the seat adjustment rails and the door frame.
- Make sure all other electric devices such as brake lights and headlights are working properly after installation is completed. Also check that the indicators turn on and the horn works properly.

Fuse replacement

If the fuse blows, check the power connection and replace the fuse. If the fuse blows again after replacement, there may be an internal malfunction.

Warning
Use a fuse with the specified amperage rating. Use of a higher amperage fuse may cause serious damage to the unit.

► *Installation*

Attaching the headrest installation kit to the seat A

The player can be installed behind the headrest by using the supplied headrest installation kit.

Seat types on which you can mount the installation kit
- A seat with 2 headrest rods of diameter 10 mm to 15 mm.
- A seat with rods spaced between 42 mm and 192 mm.

Note
Depending on the seat type, it may not be possible to mount this unit.

B

1 Before attaching, adjust the rod spacing Ⓐ depending on your headrest.

2 Remove the headrest and attach the installation kit to the rods.

You can adjust the lateral position of the monitor by sliding the installation kit from side to side before tightening the screw.

3 Attach the installation cradle to the installation kit and tighten the screw on the bottom using things like a coin.

4 Adjust the depth positioning of the sliding part of the installation kit according to the thickness of the headrest, and tighten the screws.

If necessary, loosen the knob and adjust the angle of the installation cradle. Once adjusted, tighten the knob firmly (4-1).

Note
The backside of the installation cradle should be as close as possible to the headrest to prevent the monitor from vibrating during driving.

If the headrest is thick, take out the screws, slide out the part of the installation kit and retighten the screws (4-2).

5 Replace the headrest to the seat.

6 Slide the player on the cradle until you hear the click sound.

Removing the player from the installation cradle C

Remove the player while pressing the button on the installation cradle.

Specifications

Connection box XA-121

A/V Output
Output Impedance:
less than 470 Ω
less than 1,000 pF
Output level: 14 dBs ±1 dB (Volume Max)
(4 V rms)
Video: 75 Ω 1 Vp-p
A/V Input
Input Impedance:
more than 10 kΩ
less than 1,000 pF
Input Level (max.):
1.3 dBs +0/–0.3 dB (1 V rms)
Video: 75 Ω 1 Vp-p
Dimensions 170 × 40 × 80 mm (w/h/d)
Mass Approx. 260 g

Design and specifications are subject to change without notice.

Français

Avertissement

Ne démontez et ne trafiquez pas l'appareil.
Cela pourrait provoquer une décharge électrique, des blessures ou un incendie. Ne connectez aucun cordon d'alimentation d'un autre système directement au cordon d'alimentation de cet appareil. Si vous avez des doutes sur la sécurité de l'installation de l'appareil, consultez le revendeur Sony le plus proche.

N'endommagez pas les tuyaux, les flexibles, le réservoir à carburant ou le câblage électrique à l'installation de cet appareil.
Cela pourrait provoquer un incendie. Avant de percer des trous dans les panneaux intérieurs de la voiture pour installer cet appareil, assurez-vous de n'endommager aucune pièce automobile cachée.

N'utilisez pas les écrous ou boulons connectés à la tringlerie de direction, aux systèmes l'alimentation en carburant ou de freinage.
Cela pourrait provoquer un incendie ou une perte de contrôle de la voiture.

Ne montez pas le moniteur à un emplacement où il interférera avec l'airbag.
Cela pourrait provoquer un dysfonctionnement et blesser le passager en cas de collision.

Précautions

- Cet appareil est conçu seulement pour le fonctionnement sur 12 V CC à masse négative.
- Prenez garde que les fils ne soient pas coincés sous une vis, ou happés une pièce mobile (par ex. rails de siège).
- Lors des connexions, coupez la clé d'allumage de la voiture pour éviter tout court-circuit.
- Connectez le conducteur d'entrée d'alimentation rouge seulement une fois que tous les autres conducteurs ont été raccordés.
- Connectez bien le conducteur d'entrée d'alimentation rouge à la borne d'alimentation 12 V positive excitée quand la clé d'allumage est en position accessoire.

Après l'installation et le raccordement de l'appareil, attachez les cordons avec du ruban adhésif en faisceau pour qu'ils ne gênent pas les opérations de conduite normales. Vérifiez que les cordons ne sont pas emmêlés avec le levier de commande, le levier de vitesse et la pédale de frein.

Il est très dangereux que les cordons s'emmêlent avec le levier de vitesses pendant la conduite.

Remarques
- Immobilisez les cordons de raccordement loin des rails d'ajustement du siège et du cadre de portière.
- Vérifiez que tous les autres dispositifs électriques comme les feux de freinage et les phares fonctionnent correctement après la fin de l'installation. Vérifiez aussi que les indicateurs s'allument et que le klaxon fonctionne correctement.

Remplacement du fusible

Si le fusible saute, vérifiez la connexion d'alimentation et remplacez le fusible. Si le fusible saute à nouveau, un dysfonctionnement interne est possible.

Avertissement
Utilisez un fusible de l'ampérage spécifié. L'emploi d'un fusible à ampérage plus élevé peut sérieusement endommager l'appareil.

► *Installation*

Attacher le kit de montage de l'appui-tête au siège A

Le lecteur peut être installé derrière l'appui-tête en utilisant le kit de montage d'appui-tête fourni.

Types de sièges sur lesquels le kit d'installation peut se monter
- Un siège avec 2 tiges d'appuie-tête d'un diamètre de 10 mm à 15 mm.
- Un siège avec tiges espacées de 42 mm à 192 mm.

Remarque
Le montage de l'appareil peut être impossible selon le type de siège.

B

1 Avant la fixation, ajustez l'espace entre les tiges Ⓐ selon votre appui-tête.

2 Enlevez l'appui-tête et attachez le kit de montage aux tiges.

Vous pouvez ajuster la position latérale du moniteur en faisant glisser le kit de montage d'un côté à l'autre avant de serrer les vis.

3 Attachez le tableau d'installation au kit de montage et serrez la vis du fond en utilisant un objet tel une pièce de monnaie.

4 Ajustez la position de hauteur de la partie coulissante du kit de montage en fonction de la grosseur de l'appui-tête et serrez les vis.

Relâchez le bouton et ajustez l'angle du tableau d'installation si nécessaire. Une fois ajusté, serrez fermement le bouton (4-1).

Remarque
Le dos du tableau d'installation doit être aussi près que possible de l'appui-tête pour empêcher le moniteur de vibrer pendant la conduite.

Si l'appui-tête est gros, retirez les vis, faites glisser la partie du kit de montage et resserrez les vis (4-2).

5 Replacez l'appui-tête sur le siège.

6 Faites glisser le lecteur sur le tableau jusqu'à ce que vous entendiez un clic.

Enlever le lecteur du tableau d'installation C

Enlevez le lecteur en appuyant sur le bouton du tableau d'installation.

Spécifications

Boîtier de connexion XA-121

Sortie A/V
Impédance de sortie:
moins de 470 Ω
moins de 1.000 pF
Niveau de sortie:
14 dBs ±1 dB (Volume max)
(4 V rms)
Vidéo: 75 Ω 1 Vp-p
Entrée A/V
Impédance d'entrée:
moins de 10 kΩ
moins de 1.000 pF
Niveau d'entrée (max.):
1,3 dBs +0/–0,3 dB (1 V rms)
Vidéo: 75 Ω 1 Vp-p
Dimensions 170 × 40 × 80 mm (l/h/p)
Poids Environ 260 g

La conception et les spécifications sont soumises à des modification sans préavis.

Deutsch

Achtung

Das Gerät nicht zerlegen oder umbauen.
Dabei besteht die Gefahr von elektrischen Schlägen, Verletzungen oder Bränden. Nicht das Stromversorgungskabel eines anderen Gerätes direkt an die Stromversorgung dieses Geräts anschließen. Wenn Sie Zweifel am sicheren Einbau dieses Geräts haben, wenden Sie sich an Ihren nächsten Sony-Fachhändler.

Beim Einbau dieses Geräts darauf achten, nicht Leitungen, den Kraftstofftank oder Teile der elektrischen Anlage zu beschädigen.
Dadurch können Brände verursacht werden. Bevor zum Einbau dieses Geräts Löcher in Karosserieteile gebohrt werden, muss sichergestellt werden, dass dabei keine verdeckten Teile beschädigt werden.

Verwenden Sie keine Muttern oder Schrauben mit Verbidung zu Lenkgestänge, Kraftstoffsystem oder Bremsanlage.
Dadurch können Brände oder Verlust der Kontrolle über das Fahrzeug verursacht werden.

Bringen Sie den Monitor nicht so an, dass er die Funktion des Airbagsystems behindert.
Dadurch kann Fehlfunktion des Airbags verursacht werden, was die Insassen im Falle eines Unfalls gefährdet.

Connections/Connexions/Anschlüsse

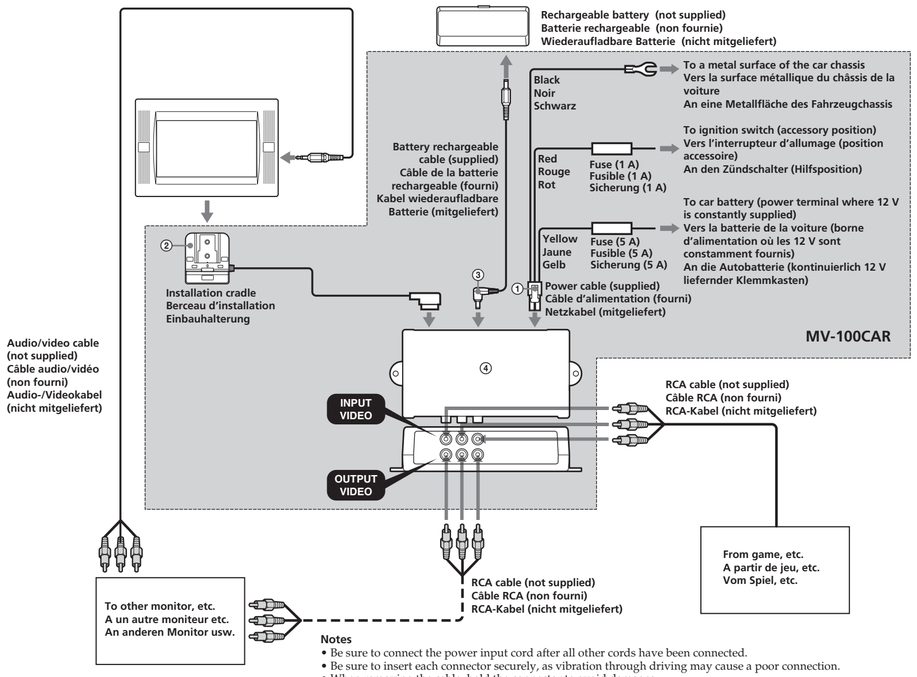

Notes
- Be sure to connect the power input cord after all other cords have been connected.
- Be sure to insert each connector securely, as vibration through driving may cause a poor connection.
- When removing the cable, hold the connector to avoid damages.

Remarques
- Connectez bien le cordon d'entrée d'alimentation après le raccordement de tous les autres cordons.
- Insérez fermement tous les connecteurs, car la vibration due à la conduite peut provoquer une mauvaise connexion.
- Au retrait du câble, saisissez le connecteur pour éviter les dommages.

Hinweise
- Schließen Sie das Stromeingangskabel erst an, nachdem alle anderen Kabel angeschlossen sind.
- Stellen Sie sicher, jeden Stecker fest anzuschließen, da Fahrvibrationen die Verbindungen lockern können.
- Beim Abnehmen des Kabels greifen Sie am Stecker, um Schäden zu vermeiden.

Vorsicht

- Dieses Gerät ist nur für eine 12-Volt-Anlage mit negativer Masse gedacht.
- Klemmen Sie keine Drähte unter Schrauben ein oder lassen sie in beweglichen Teilen (z.B. Sitzschienen) verfangen.
- Vor dem Herstellen von Anschlüssen stellen Sie immer die Zündung des Fahrzeugs aus, um Kurzsschlüsse zu vermeiden.
- Schließen Sie die roten Eingangsleitungen erst an, nachdem alle anderen Leitungen angeschlossen sind.
- Stellen Sie sicher, nur die rote Eingangsleitung an die positive 12-V-Stromklemme anzuschließen, die unter Strom steht, wenn der Zündschlüssel in ACC-Stellung (Zubehör) steht.

Nach dem Einbauen und Anschließen des Geräts binden Sie die Kabel in einem Bündel zusammen, so dass sie nicht beim normalen Fahrbetrieb stören. Stellen Sie sicher, dass sich Schalthebel und Bremspedal nicht in den Kabeln verfangen können.

Es ist sehr gefährlich, wenn sich die Kabel beim Fahren im Schalthebel verfangen.

Hinweise
- Befestigen Sie die Anschlusskabel von Sitzschienen und Türrahmen entfernt.
- Stellen Sie sicher, dass alle anderen elektrischen Bauteile wie Bremsleuchten und Scheinwerfer nach dem Einbau richtig arbeiten. Prüfen Sie auch, ob alle Fahrzeugleuchten sowie die Hupe richtig arbeiten.

Sicherungsaustausch

Wenn die Sicherung durchbrennt, prüfen Sie den Stromanschluss und ersetzen die Sicherung. Wenn die Sicherung nach dem Ersetzen erneut durchbrennt, kann eine interne Fehlfunktion vorliegen.

Achtung
Verwenden Sie eine Sicherung mit vorgeschriebener Stärke. Bei Verwendung einer Sicherung mit höherer Stärke besteht die Gefahr schwerer Schäden am Gerät.

► *Einbau*

Anbringung des Kopfstützenmontagekits am Sitz A

Der Player kann mit dem mitgelieferten Montagekit hinter der Kopfstütze angebracht werden.

Sitztypen, bei denen der Einbausatz verwendet werden kann
- Ein Sitz mit 2 Kopfstützenstäben mit einem Durchmesser von 10 mm bis 15 mm.
- Ein Sitz mit Stäben in einem Abstand von 42 mm bis 192 mm.

Hinweis
Je nach Sitztyp kann Montage dieses Geräts unmöglich sein.

B

1 Stellen Sie vor der Befestigung den Stangenabstand Ⓐ auf Ihre Kopfstütze ein.

2 Nehmen Sie die Kopfstütze ab und bringen Sie das Montagekit an den Stangen an.

Sie können die Seitenneigung des Monitors durch Verschieben des Montagekits von einer Seite auf die andere einstellen, bevor Sie die Schrauben festziehen.

3 Bringen Sie die Montage-Dockingstation am Montagekit an und ziehen Sie die Schraube an der Unterseite mit einem Gegenstand wie z. B. einer Münze an.

4 Stellen Sie die Tiefenposition am verschiebbaren Teil des Montagekits je nach Dicke der Kopfstütze ein und ziehen Sie die Schrauben fest.

Falls nötig, nehmen Sie den Knopf ab und stellen Sie den Winkel der Montage-Dockingstation ein. Befestigen Sie nach der Einstellung den Knopf wieder sicher (4-1).

Hinweis
Die Rückseite der Montage-Dockingstation sollte sich so nah wie möglich an der Kopfstütze befinden, damit der Monitor während der Fahrt möglichst wenigen Vibrationen ausgesetzt wird.

Sollte die Kopfstütze sehr dick sein, nehmen Sie die Schrauben heraus, schieben Sie den Teil des Montagekits heraus und ziehen Sie die Schrauben wieder fest (4-2).

5 Befestigen Sie die Kopfstütze wieder am Sitz.

6 Schieben Sie den Player in die Dockingstation, bis er hörbar einrastet.

Abnahme des Players aus der Montage-Dockingstation C

Nehmen Sie den Player ab und drücken Sie dabei auf die Taste der Montage-Dockingstation.

Technische Daten

Anschlusskasten XA-121

A/V-Ausgang
Ausgangsimpedanz:
weniger als 470 Ω
weniger als 1.000 pF
Ausgabeniveau:
14 dBs ±1 dB (Max. Lautstärke)
(4 V rms)
Video: 75 Ω 1 Vp-p
A/V-Eingang
Eingangsimpedanz:
mehr als 10 kΩ
weniger als 1.000 pF
Eingabeniveau (max.):
1,3 dBs +0/–0,3 dB (1 V rms)
Video: 75 Ω 1 Vp-p
Abmessungen 170 × 40 × 80 mm (B/H/T)
Gewicht ca. 260 g

Änderungen, die dem technischen Fortschritt dienen, bleiben vorbehalten.

Download from Www.Somanuals.com. All Manuals Search And Download.

Elenco dei componenti
Overzicht van de onderdelen
Список частей

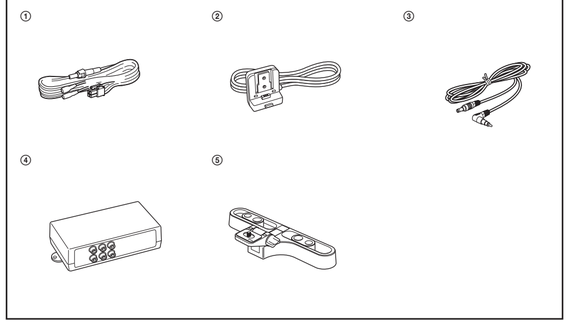

A

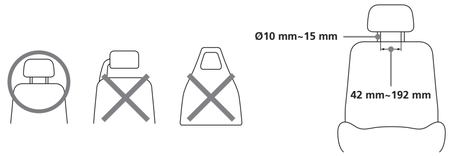

B

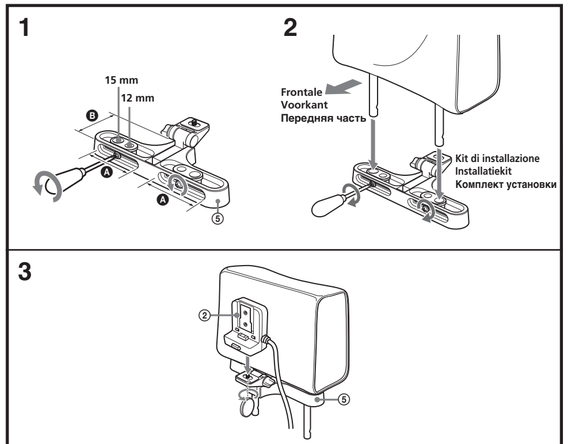

C

Italiano

Attenzione

Non disassemblare o ricostruire l'apparecchio.
Ciò può causare scosse elettriche, lesioni personali ed incendi. Non collegare nesstun cavo di alimentazione appartenente ad un altro sistema direttamente al cavo di alimentazione del presente apparecchio. In caso di dubbi circa l'installazione sicura dell'apparecchio, si prega di consultare il rivenditore Sony più vicino.

Durante l'installazione dell'apparecchio, fare attenzione a non danneggiare i tubi, il serbatoio del carburante o i cavi elettrici, onde evitare il rischio di incendi.
Prima di praticare dei fori nei pannelli dell'auto per l'installazione dell'apparecchio, assicurarsi che le parti non visibili dell'auto non vengano danneggiate.

Non utilizzare dadi o bulloni collegati al sistema di collegamento dello sterzo, di alimentazione del carburante o dei freni.
Ciò potrebbe essere causa di incendio o la perdita di controllo dell'auto.

Non installare il monitor in un luogo in cui possa interferire con il sistema di airbag.
Si potrebbero causare un cattivo funzionamento dell'airbag e lesioni al passeggero in caso di incidente.

Attenzione

- Il presente apparecchio è ideato unicamente per un funzionamento con massa negativa a 12 V CC.
- Non conficcare i cavi con una vite, né incastrarli nelle parti mobili (per esempio, rotaie per sedili).
- Prima di eseguire i collegamenti, spegnere il motore della macchina in modo da evitare corto circuiti.
- Collegare i cavi rossi di ingresso alimentazione solo dopo aver collegato altri cavi.
- Assicurarsi di collegare il cavo rosso di ingresso alimentazione al terminale positivo di alimentazione a 12 V, innescato quando la chiave di accensione si trova in posizione accessoria.

Dopo aver installato e collegato l'apparecchio, legare con nastro adesivo i cavi in un fascio in modo che non disturbino le normali operazioni di guida. Assicurarsi che i cavi non si aggroviglino allo sterzo, alla frizione ed al pedale del freno.

È estremamente pericoloso che i cavi si aggroviglino alla leva del cambio durante la guida.

Note
- Fissare i cavi di collegamento ad una distanza di sicurezza dalle rotaie di regolazione del sedile e dalle portiere.
- Assicurarsi che tutti gli altri dispositivi elettrici, quali le luci dei freni ed i fari, funzionino correttamente una volta terminata l'installazione. Controllare inoltre che si accendano le spie e che il clacson funzioni correttamente.

Sostituzione dei fusibili

Se il fusibile si brucia, controllare i collegamenti dell'alimentazione, quindi sostituirlo. Se in seguito alla sostituzione il fusibile si brucia di nuovo, è possibile che si tratti di un problema di funzionamento interno.

Attenzione
Utilizzare un fusibile con l'amperaggio specificato. L'utilizzo di un fusibile con amperaggio superiore potrebbe danneggiare l'apparecchio.

► *Installazione*

Per fissare il kit di installazione del poggiatesta al sedile A

È possibile installare il lettore dietro il poggiatesta, utilizzando il kit di installazione fornito per il poggiatesta.

Tipi di sedili su cui è possibile montare il kit di installazione
- Un sedile con 2 tiranti per poggiatesta del diametro da 10 mm a 15 mm.
- Un sedile con uno spazio tra i tiranti di 42 mm e 192 mm.

Nota
Secondo il tipo di sedile, potrebbe non essere possibile montare questo apparecchio.

B

1 Prima di fissare, regolare lo spazio del tirante A in base al proprio poggiatesta.

2 Rimuovere il poggiatesta e fissare il kit di installazione ai tiranti.

Si può regolare la posizione laterale del monitor facendo scorrere il kit di installazione da parte a parte prima di stringere la vite.

3 Fissare la base di installazione al kit e stringere la vite inferiore usando una moneta.

4 Regolare la profondità della parte scorrevole del kit di installazione a seconda dello spessore del poggiatesta e stringere le vite.

Se necessario, allentare la manopola e regolare l'angolo della base di installazione. Una volta regolato, stringere la manopola saldamente (4-1).

Nota
La parte posteriore della base di installazione dovrebbe stare più vicino possibile al poggiatesta per preservare il monitor dalle vibrazione durante la guida.

Se il poggiatesta è spesso, togliere le viti, fare scorrere la parte del kit di installazione e stringere nuovamente le viti (4-2).

5 Riporre il poggiatesta nel sedile.

6 Far scorrere il lettore sul telaio fino a quando non si sente un clic.

Estrazione del lettore dalla base C

Estrarre il lettore mentre si preme il tasto sul telaio di installazione.

Caratteristiche tecniche

Scatola di connessione XA-121

Uscita A/V
Impedenza in uscita: meno di 470 Ω / meno di 1.000 pF
Livello in uscita: 14 dBs ±1 dB (Volume massimo) (4 V rms)
Video: 75 Ω 1 Vp-p
Entrata A/V
Impedenza in entrata: più di 10 kΩ / meno di 1.000 pF
Livello in entrata (massimo): 1,3 dBs +0/–0,3 dB (1 V rms)
Video: 75 Ω 1 Vp-p
Dimensioni 170 × 40 × 80 mm (l/a/p)
Peso Circa 260 g

Il design e le caratteristiche tecniche sono soggette a modifiche senza preavviso.

Nederlands

Waarschuwingen

In geen geval mag u het toestel demonteren of voor andere doeleinden aanpassen.
Dat zou kunnen leiden tot een elektrische schok, persoonlijk letsel of brandgevaar. Sluit ook nooit de voeding van een ander apparaat rechtstreeks aan op het stroomvoorzieningssnoer van dit apparaat. Als u niet geheel zeker bent omtrent de veilige installatie van dit apparaat, neemt u dan a.u.b. contact op met u dichtstbijzijnde Sony handelaar.

Zorg dat er bij de installatie van dit apparaat geen schade ontstaat aan de brandstoftank, leidingen, vloeistofreservoirs of elektrische bedrading van de auto.
Dat zou brand kunnen veroorzaken. Voordat u gaten gaat boren in enig paneel van de auto, dient u te controleren of er zich achter het paneel geen kwetsbare onderdelen bevinden.

Gebruik bij het installeren geen bouten of moeren van de stuurinrichting, het remsysteem of de brandstoftoevoer van de auto.
Dat zou brand kunnen veroorzaken of de besturing van de auto kunnen belemmeren.

Installeer de monitor niet op een plaats waar deze het airbagsysteem van de auto kan blokkeren.
Als het airbagsysteem bij een aanrijding niet goed werkt, kan dat leiden tot ernstig letsel voor de inzittenden.

Voorzichtig

- Dit apparaat is uitsluitend bestemd voor gebruik op 12 V gelijkstroomvoeding met negatieve aarding.
- Zorg dat er geen draden klem komen te zitten onder schroeven of bekneld raken tussen bewegende delen (zoals de schuifrail van een stoel e.d.).
- Zorg dat het contact van de auto is uitgeschakeld alvorens u enige aansluiting maakt, om schade door kortsluiting te voorkomen.
- Sluit de rode voedingsdraden pas aan nadat alle andere aansluitingen in orde zijn.
- Sluit de rode voedingsdraad alleen aan op de positieve 12 V voedingsaansluiting die onder stroom staat wanneer het contactslot in de accessoirestand staat.

Na het installeren en aansluiten van het apparaat gebruikt u isolatieband om de snoeren samen te bundelen, zodat ze u niet kunnen hinderen bij het besturen van de auto. Let vooral op dat er geen snoeren los liggen in de buurt van de stuurkolom, de versnellingshendel of het rempedaal.

Het kan enorm gevaarlijk zijn als er tijdens de rit bijvoorbeeld losliggende snoeren om de versnellingshendel verward zouden raken.

Opmerkingen
- Zorg dat de aansluitsnoeren stevig zijn vastgemaakt, veilig uit de buurt van de schuifrail van de stoel en de portiersponning.
- Controleer na afloop van het installeren of alle elektrische voorzieningen zoals de remlichten en de koplampen nog naar behoren werken. Controleer ook de juiste werking van de richtingaanwijzerlichten aan de achterkant.

Zekering vervangen

Als de zekering doorbrandt, controleert u of de stroomaansluitingen in orde zijn en vervangt u de zekering. Als na vervanging de nieuwe zekering ook springt, kan dat te wijten zijn aan een interne storing in het apparaat.

Waarschuwing
Gebruik altijd een zekering van het voorgeschreven amperage. Zekeringen met een hoger amperage zouden ernstige schade aan het apparaat kunnen veroorzaken.

► *Installatie*

De hoofdsteuninstallatiekit vastmaken aan de stoel A

De speler kan aan de achterkant van de hoofdsteun worden geïnstalleerd met behulp van de bijgeleverde hoofdsteuninstallatiekit.

Autostoelen die geschikt zijn voor montage met deze inbouwbeugel
- Stoelen met 2 hoofdsteunstangen met een diameter van 10 mm tot 15 mm.
- Stoelen met hoofdsteunstangen met een tussenruimte van 42 mm tot 192 mm.

Opmerking
Bij bepaalde afwijkende autostoelen kan het installeren van dit apparaat niet mogelijk zijn.

B

1 Pas, alvorens te beginnen met de installatie, de ruimte tussen de stangen A aan in overeenstemming met de hoofdsteun.

2 Verwijder de hoofdsteun en bevestig de installatiekit op de stangen.

De horizontale positie van de monitor kan worden aangepast door het basisstation van kant naar kant te verschuiven alvorens de schroeven vast te draaien.

3 Bevestig het basisstation op de installatiekit en draai de schroef vast aan de onderkant met behulp van bijvoorbeeld een munt.

4 Pas de dieptepositie van het schuivende gedeelte van de installatiekit aan in overeenstemming met de dikte van de hoofdsteun en draai vervolgens de schroeven vast.

Maak, indien nodig, de hendel los en pas daarna de hoek aan van het basisstation. Draai de hendel vervolgens stevig vast (4-1).

Opmerking
De achterkant van het basisstation dient zo dicht mogelijk in de buurt van de hoofdsteun te worden ingesteld om het vibreren van de monitor te voorkomen.

Als de hoofdsteun dik is, dient u de schroeven uit te nemen, het onderdeel van de installatiekit uit te schuiven en vervolgens de schroeven opnieuw vast te draaien (4-2).

5 Plaats de hoofdsteun weer op de stoel.

6 Schuif de speler op het basisstation tot u een klik hoort.

De speler van het basisstation verwijderen C

Verwijder de speler terwijl u de knop indrukt op het basisstation.

Technische gegevens

Verbindingsbox XA-121

A/V Uitgang
Uitvoerimpedantie: minder dan 470 Ω / minder dan 1.000 pF
Uitvoerniveau: 14 dBs ±1 dB (Max volume) (4 V rms)
Video: 75 Ω 1 Vp-p
A/V Ingang
Invoerimpedantie: meer dan 10 kΩ / minder dan 1.000 pF
Invoerniveau (max.): 1,3 dBs +0/–0,3 dB (1 V rms)
Video: 75 Ω 1 Vp-p
Afmetingen 170 × 40 × 80 mm (b/h/d)
Gewicht Ongeveer 260 g

Wijzigingen in ontwerp en technische gegevens voorbehouden zonder voorafgaande kennisgeving.

Русский

Предупреждение

Не разбирайте и не переделывайте аппарат.
Это может привести к поражению электрическим током, травме или пожару. Не подсоединяйте никакой другой системный шнур питания к шнуру питания аппарата. Если вы неуверены в правильной установке аппарата, обращайтесь к ближайшему агенту по продаже Sony.

Collegamenti
Aansluitingen
Установка

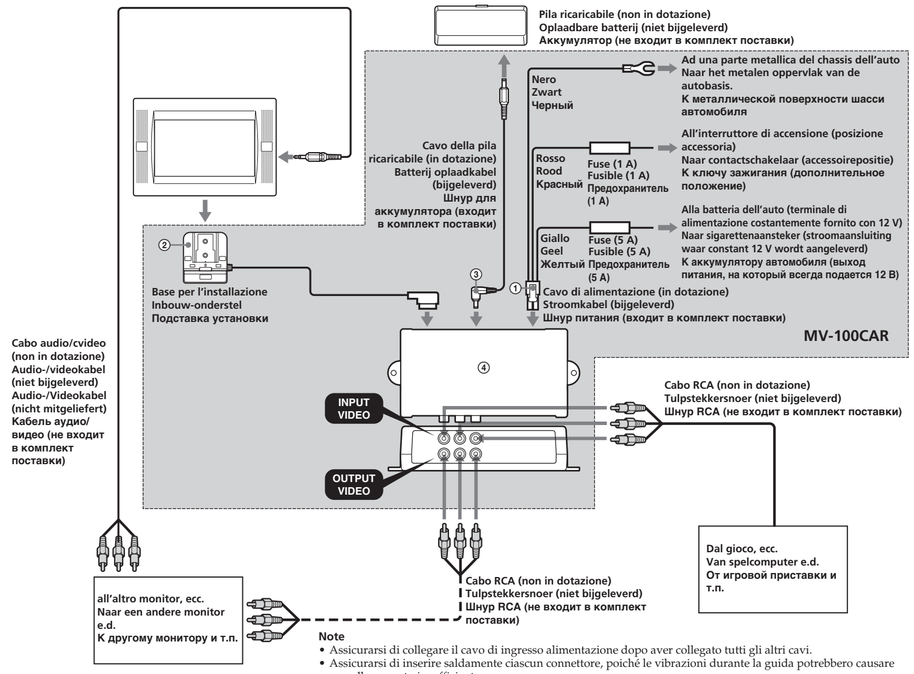

Note
- Assicurarsi di collegare il cavo di ingresso alimentazione dopo aver collegato tutti gli altri cavi.
- Assicurarsi di inserire saldamente ciascun connettore, poiché le vibrazioni durante la guida potrebbero causare un collegamento insufficiente.
- Quando si estrae il cavo, tenere il connettore per evitare danni.

Opmerkingen
- Sluit de stroomvoorzieningsdraad pas aan nadat alle andere aansluitingen in orde zijn.
- Let op dat alle aansluitingen stevig vast zitten, want door de trillingen van een rijdende auto kan er al gauw iets losraken.
- Voor het losmaken van een snoer trekt u alleen aan de stekker, niet aan het snoer, om draadbreuk te voorkomen.

Замечания
- Подключайте входной шнур питания после того, как осуществлены все другие подсоединения.
- Вставляйте соединители надежно, поскольку вибрация при езде может приводить к ухудшению соединения.
- Когда вынимаете шнур, держите за соединитель во избежание повреждений.

При установке аппарата не повредите трубы, трубки, топливный бак или электрические провода.
Это может привести к возгоранию. Перед просверливанием отверстий в панели автомобиля для установки аппарата, убедитесь, что это не повредит никакие части автомобиля.

Не используйте болты и гайки рулевого привода, топливоснабжения или тормозной системы.
Это может привести к возгоранию или потери контроля над автомобилем.

Устанавливайте монитор так, чтобы он не был помехой воздушной подушке безопасности.
Это может привести к неправильной работе воздушной подушки безопасности и травме при аварии.

Меры предосторожности

- Этот аппарат предназначен для работы от постоянного напряжения 12 В при отрицательном заземлении.
- Следите, чтобы провода не защемлялись винтами или движущимися частями (например, сиденьем).
- Перед присоединением выключите зажигание во избежание короткого замыкания.
- Подсоединяйте красные шнуры питания только после того, как подсоединены все остальные шнуры.
- Красный провод питания должен быть подсоединен к положительному выходу питания в 12 В, который подключается к питанию, когда ключ зажигания находится в дополнительном положении.

После установки и подсоединения аппарата скрепите вместе все провода, чтобы они не мешали вождению. Следите, чтобы рулевой механизм, рычаг переключения передач и тормозная педаль не были опутаны проводами.

Очень опасно, если во время движения рычаг переключения передач опутывается проводами.

Замечания
- Убедитесь, что шнуры не защемляются сиденьем и дверью.
- Убедитесь, что другие электрические устройства, такие как тормозные огни и лампочки подсветки работают после установки аппарата. Проверьте также, что включаются индикаторы, и работает звуковой сигнал.

Замена предохранителя

Когда предохранитель сгорает, проверьте подсоединение питания и замените предохранитель. Если предохранитель после замены снова сгорает, то это может свидетельствовать о внутреннем повреждении.

Предупреждение
Используйте предохранитель указанного номинала тока. Использование предохранителя, рассчитанного на больший номинал тока, может привести к серьезному повреждению аппарата.

► *Установка*

Установка комплекта подголовника на сиденье A

Проигрыватель может быть установлен за подголовником с помощью входящего в комплект набора для установки.

Типы сидений, на которых можно установить комплект
- Сиденье с 2 стержнями для подголовника диаметром от 10 мм до 15 мм.
- Сиденье со стержнями, расстояния между которыми от 42 мм до 192 мм.

Замечание
На некоторых сиденьях нельзя установить этот аппарат.

B

1 Перед прикреплением установите расстояние между стрежнями A в соответствии с подголовником.

2 Удалите подголовник и прикрепите комплект к стержням

Боковое положение монитора можно устанавливать, двигая комплект из стороны в сторону, перед тем, как закрутить винты.

3 Прикрепите подставку установки к комплекту и закрутите винты на обратной стороне, например монетой.

4 Отрегулируйте положение по глубине движущейся части набора для установки в соответствии с шириной подголовника, затем закрутите винты.

При необходимости ослабьте кнопку и настройте угол установки. Затем надежно закрепите кнопку (4-1).

Замеание
Задняя стенка подставки должна быть установлена как можно ближе к подголовнику для защиты монитора от вибраций при движении.

Если подголовник широкий, выньте винты, выдвиньте часть комплекта и затем закрепите винты (4-2).

5 Возвратите подголовник на место.

6 Задвиньте проигрыватель в подставку установки до щелчка.

Удаление проигрывателя из подставки C

Нажимая на кнопку на подставке, удалите проигрыватель.

Технические характеристики

Соединительная коробка XA-121

Выход A/V
Выходной импеданс: менее 470 Ω / менее 1000 пФ
Выходной уровень: 14 дБ ±1 дБ (Максимальная громкость) (4 В ср. квадр.)
Видео: 75 Ω 1 Vp-p
Выход A/V
Входной импеданс: более 10 кΩ / менее 1000 пФ
Входной уровень (макс.): 1,3 дБ +0/–0,3 дБ (1 В ср. квадр.)
Видео: 75 Ω 1 Vp-p
Размеры 170 × 40 × 80 мм (ш/в/г)
Масса Прибл. 260 г

Конструкция и технические характеристики могут быть изменены без уведомления.

Download from Www.Somanuals.com. All Manuals Search And Download.

Free Manuals Download Website

http://myh66.com

http://usermanuals.us

http://www.somanuals.com

http://www.4manuals.cc

http://www.manual-lib.com

http://www.404manual.com

http://www.luxmanual.com

http://aubethermostatmanual.com

Golf course search by state

http://golfingnear.com

Email search by domain

http://emailbydomain.com

Auto manuals search

http://auto.somanuals.com

TV manuals search

http://tv.somanuals.com