FOR CAR USE ONLY/POUR APPLICATION AUTOMOBILE UNIQUEMENT/PARA USO EN AUTOMÓVILES

ALPINE®

PDX-M12
PDX-M6

MONO POWER AMPLIFIER

- OWNER'S MANUAL
  Please read this manual to maximize your enjoyment of the outstanding performance and feature capabilities of the equipment, then retain the manual for future reference.
- MODE D'EMPLOI
  Veuillez lire ce mode d'emploi pour tirer pleinement profit des excellentes performances et fonctions de cet appareil, et conservez-le pour toute référence future.
- MANUAL DE OPERACION
  Lea este manual, por favor, para disfrutar al máximo de las excepcionales prestaciones y posibilidades funcionales que ofrece el equipo, luego guarde el manual para usarlo como referencia en el futuro.

ALPINE ELECTRONICS MARKETING, INC.
1-1-8 Nishi Gotanda,
Shinagawa-ku,
Tokyo 141-0031, Japan
Phone 03-5496-8231

ALPINE ELECTRONICS OF AMERICA, INC.
19145 Gramercy Place, Torrance,
California 90501, U.S.A.
Phone 1-800-ALPINE-1 (1-800-257-4631)

ALPINE ELECTRONICS OF CANADA, INC.
777 Supertest Road, Toronto,
Ontario M3J 2M9, Canada
Phone 1-800-ALPINE-1 (1-800-257-4631)

ALPINE ELECTRONICS OF AUSTRALIA PTY. LTD.
161-165 Princes Highway, Hallam
Victoria 3803, Australia
Phone 03-8787-1200

ALPINE ELECTRONICS GmbH
Wilhelm-Wagenfeld-Str. 1-3,
80807 München, Germany
Phone 089-32 42 640

ALPINE ELECTRONICS OF U.K. LTD.
Alpine House
Fletchamstead Highway,
Coventry CV4 9TW, U.K.
Phone 0870-33 33 763

ALPINE ELECTRONICS FRANCE S.A.R.L.
(RCS PONTOISE B 338 101 280)
98, Rue de la Belle Etoile,
Z.I. Paris Nord II, B.P. 50016,
95945 Roissy Charles de Gaulle
Cedex, France
Phone 01-48638989

ALPINE ITALIA S.p.A.
Viale C. Colombo 8, 20090
Trezzano Sul Naviglio (MI), Italy
Phone 02-484781

ALPINE ELECTRONICS DE ESPAÑA, S.A.
Portal de Gamarra 36,
Pabellón, 32
01013 Vitoria (Alava) - APDO
133, Spain
Phone 945-283588

ALPINE ELECTRONICS (BENELUX) GmbH
Leuvensesteenweg 510-B6,
1930 Zaventem, Belgium
Phone 02-725-13 15

Qingdao Dongli Xinhaiyuan
Printing Co., Ltd.
No.17, jiushuidong road,
Qingdao, China

68-13530Z47-A
M3514417010
Printed in China (Y)

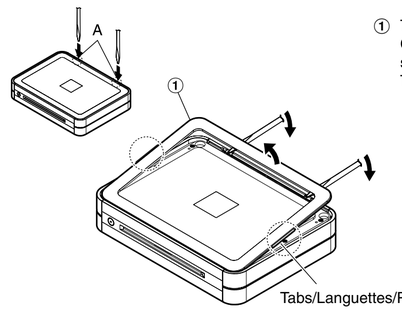

Fig. 1

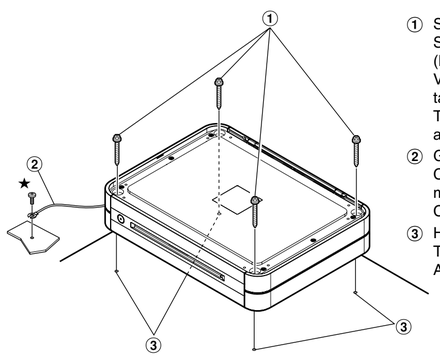

Fig. 2

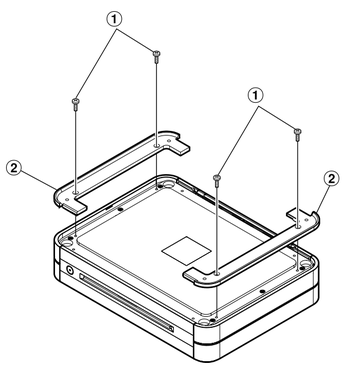

Fig. 3

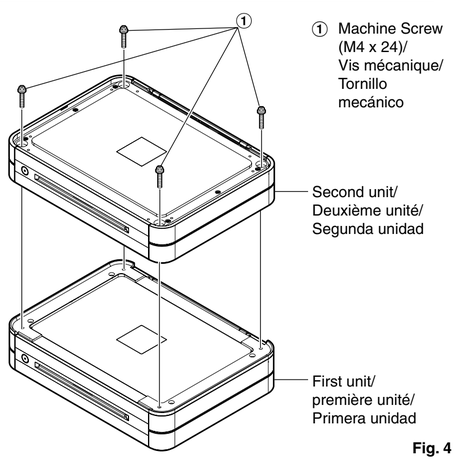

Fig. 4

ENGLISH

Introduction:
Please read this OWNER'S MANUAL thoroughly to familiarize yourself with each control and function. We at ALPINE hope that your new PDX-M12/M6 will give you many years of listening enjoyment.
In case of problems when installing your PDX-M12/M6, please contact your authorized ALPINE dealer.
CAUTION: These controls are for tuning your system. Please consult your authorized Dealer for adjustment.

⚠ WARNING	This symbol means important instructions. Failure to heed them can result in serious injury or death.
⚠ CAUTION	This symbol means important instructions. Failure to heed them can result in injury or property damages.

⚠ WARNING

- **DO NOT OPERATE ANY FUNCTION THAT TAKES YOUR ATTENTION AWAY FROM SAFELY DRIVING YOUR VEHICLE.** Any function that requires your prolonged attention should only be performed after coming to a complete stop. Always stop the vehicle in a safe location before performing these functions. Failure to do so may result in an accident.
- **KEEP THE VOLUME AT A LEVEL WHERE YOU CAN STILL HEAR OUTSIDE NOISES WHILE DRIVING.** Excessive volume levels that obscure sounds such as emergency vehicle sirens or road warning signals (train crossings, etc.) can be dangerous and may result in an accident. LISTENING AT LOUD VOLUME LEVELS IN A CAR MAY ALSO CAUSE HEARING DAMAGE.
- **DO NOT DISASSEMBLE OR ALTER.** Doing so may result in an accident, fire or electric shock.
- **USE THIS PRODUCT FOR MOBILE 12V APPLICATIONS.** Use for other than its designed application may result in fire, electric shock or other injury.
- **USE THE CORRECT AMPERE RATING WHEN REPLACING FUSES.** Failure to do so may result in fire or electric shock.
- **DO NOT BLOCK VENTS OR RADIATOR PANELS.** Doing so may cause heat to build up inside and may result in fire.
- **MAKE THE CORRECT CONNECTIONS.** Failure to make the proper connections may result in fire or product damage.
- **USE ONLY IN CARS WITH A 12 VOLT NEGATIVE GROUND.** (Check with your dealer if you are not sure.) Failure to do so may result in fire, etc.
- **BEFORE WIRING, DISCONNECT THE CABLE FROM THE NEGATIVE BATTERY TERMINAL.** Failure to do so may result in electric shock or injury due to electrical shorts.
- **DO NOT ALLOW CABLES TO BECOME ENTANGLED IN SURROUNDING OBJECTS.** Arrange wiring and cables in compliance with the manual to prevent obstructions when driving. Cables or wiring that obstruct or hang up on places such as the steering wheel, gear lever, brake pedals, etc. can be extremely hazardous.
- **DO NOT SPLICE INTO ELECTRICAL CABLES.** Never cut away cable insulation to supply power to other equipment. Doing so will exceed the current carrying capacity of the wire and result in fire or electric shock.
- **DO NOT DAMAGE PIPE OR WIRING WHEN DRILLING HOLES.** When drilling holes in the chassis for installation, take precautions so as not to contact, damage or obstruct pipes, fuel lines, tanks or electrical wiring. Failure to take such precautions may result in fire.
- **DO NOT USE BOLTS OR NUTS IN THE BRAKE OR STEERING SYSTEMS TO MAKE GROUND CONNECTIONS.** Bolts or nuts used for the brake or steering systems (or any other safety-related system), or tanks should NEVER be used for installations or ground connections. Using such parts could disable control of the vehicle and cause fire etc.
- **KEEP SMALL OBJECTS SUCH AS BOLTS OR SCREWS OUT OF THE REACH OF CHILDREN.** Swallowing them may result in serious injury. If swallowed, consult a physician immediately.

⚠ CAUTION

- **HALT USE IMMEDIATELY IF A PROBLEM APPEARS.** Failure to do so may cause personal injury or damage to the product. Return it to your authorized Alpine dealer or the nearest Alpine Service Center for repairing.
- **HAVE THE WIRING AND INSTALLATION DONE BY EXPERTS.** The wiring and installation of this unit requires special technical skill and experience. To ensure safety, always contact the dealer where you purchased this product to have the work done.
- **USE SPECIFIED ACCESSORY PARTS AND INSTALL THEM SECURELY.** Be sure to use only the specified accessory parts. Use of other than designated parts may damage this unit internally or may not securely install the unit in place. This may cause parts to become loose resulting in hazards or product failure.
- **ARRANGE THE WIRING SO IT IS NOT CRIMPED OR PINCHED BY A SHARP METAL EDGE.** Route the cables and wiring away from moving parts (like the seat rails) or sharp or pointed edges. This will prevent crimping and damage to the wiring. If wiring passes through a hole in metal, use a rubber grommet to prevent the wire's insulation from being cut by the metal edge of the hole.
- **DO NOT INSTALL IN LOCATIONS WITH HIGH MOISTURE OR DUST.** Avoid installing the unit in locations with high incidence of moisture or dust. Moisture or dust that penetrates into this unit may result in product failure.

SERVICE CARE

◆ **IMPORTANT NOTICE**
This Amplifier has been type tested and found to comply with the limits for a Class B computing device in accordance with the specifications in Subpart J of Part 15 of FCC Rules. This equipment generates and uses radio frequency energy, and it must be installed and used properly in accordance with the manufacturer's instructions.

◆ **For European Customers**
Should you have any questions about warranty, please consult your store of purchase.

◆ **For Customers in other Countries IMPORTANT NOTICE**
Customers who purchase the product with which this notice is packaged, and who make this purchase in countries other than the United States of America and Canada, please contact your dealer for information regarding warranty coverage.

SERIAL NUMBER: _____
INSTALLATION DATE: _____
INSTALLATION TECHNICIAN: _____
PLACE OF PURCHASE: _____

◆ **IMPORTANT**
Please record the serial number of your unit in the space provided here and keep it as a permanent record. The serial number plate is located on the rear of the unit.

SPECIFICATIONS

		PDX-M12	PDX-M6
RMS Continuous Power (at 14.4 V)			
• Per channel into 4 ohms		1200 W x 1	600 W x 1
• Per channel into 2 ohms		1200 W x 1	600 W x 1
THD+N (Reference: 10 W / rated power into 4 ohms)		0.004% / 0.04%	0.002% / 0.02%
S/N Ratio (IHF A Weighted, Reference: rated power into 4 ohms)		123 dBA	123 dBA
S/N Ratio (IHF A Weighted, Reference: 1 W into 4 ohms)		92 dBA	95 dBA
Input Impedance		10k ohms	
Frequency Response (Reference: 1 W into 4 ohms)		5 Hz – 400 Hz / 0 dB – -3 dB	
Crossover Frequency (Variable, L.P.F Only, 1/2 ch)		50 Hz – 400 Hz (-24 dB / oct)	
Input Sensitivity (V / at 10k ohms)		0.1 V - 8.0 V with Input Level	
Dimensions	• Width	257.0 mm (10-1/8")	
	• Height	50.8 mm (2")	
	• Depth	192.0 mm (7-9/16")	
Weight		3.03 kg	2.82 kg

NOTE:
• *For product improvement, specifications and design are subject to change without notice.*

ACCESSORIES

• Stacking Plate 2
• Machine Screw (M3 x 7) 4
• Machine Screw (M4 x 24) 4
• Self-Tapping Screw (M4 x 36) 4
• Battery Connector 1
• Speaker Connector 1
• Hexagon Wrench (Large/Small) ..... 1 SET

INSTALLATION (Fig. 1 - Fig. 4)

With this series of amplifiers, up to three units can be stacked together in a typical installation. Depending on the number of units you wish to install, refer to instructions A to C below.

⚠ **CAUTION**

◆ **Caution on connection terminals/parts**
• Keep electrically conductive objects away from the unit's terminals/parts (power terminals, fuses, speaker output terminals, RCA connectors, etc.). Doing so prevents a possible short circuit and damage to the unit.

Note:
• *Stack installation should always be parallel to the vehicle floor – do not install at an incline, such as leaning against a vertical surface, as this will invalidate your warranty.*

Preparation for installation
1. Using the amplifier as a template, mark the four screw locations.
2. Make sure there are no objects behind the surface that may become damaged during drilling.
3. Drill the screw holes.
4. Position the PDX-M12/M6 over the screw holes, and secure with four self-tapping screws.

NOTE:
• *To securely connect the ground lead, use an already installed screw on the metal part of the vehicle (marked ★). Be sure this is a good ground by checking continuity to the battery (–) terminal. As much as possible connect all equipment to the same ground point. These procedures will help eliminate noise.*

A. Single unit installation
1. Position the unit over the screw holes you prepared earlier.
2. Remove the Top Cover by inserting a flat-tipped instrument (such as a panel removal tool or slotted screwdriver) into the 2 notches of the unit (marked A). If removal is still not possible, bend the Top Cover and remove the tabs on both sides. Refer to Fig. 1.
3. Fasten the unit down with the four self-tapping screws (M4 x 36, supplied).Refer to Fig. 2.
4. Attach the Top Cover.

B. Stack installation of two units
1. Firstly, securely install one unit, as described in steps 1-3 of A above.
2. Attach the Stacking Plates (Supplied) on the first unit with Machine Screws M3 x 7 (Supplied). Refer to Fig. 3.
3. Stack the second unit on top of the installed unit.
4. Attach the second unit with four Machine Screws M4 x 24 (Supplied). Refer to Fig. 4.
5. Attach the Top Cover to the second unit.

C. Stack installation of three units
1. Firstly, securely install the first two units firmly as described in steps 1 to 4 of B above.
2. Next, install the third unit as described for the second unit in B above. With this, stack installation of the 3 units is completed.

FRANÇAIS

Introduction:
Prière de lire attentivement ce MODE D'EMPLOI pour se familiariser avec chaque commande et fonction. Chez Alpine, nous espérons que le nouveau PDX-M12/M6 donnera de nombreuses années de plaisir d'écoute.
En cas de problèmes lors de l'installation du PDX-M12/M6, prière de contacter le revendeur agréé d'ALPINE.
PRECAUTION: Ces commandes sont utilisées pour la syntonisation du système. Prière de contacter le revendeur agréé pour le réglage.

⚠ AVERTISSEMENT	Ce symbole désigne des instructions importantes. Le non-respect de ces instructions peut entraîner de graves blessures, voire la mort.
⚠ ATTENTION	Ce symbole désigne des instructions importantes. Le non-respect de ces instructions peut entraîner des blessures ou des dommages matériels.

⚠ AVERTISSEMENT

- **N'ACTIVER AUCUNE FONCTION SUSCEPTIBLE DE DETOURNER VOTRE ATTENTION DE LA CONDUITE DU VEHICULE.** Les fonctions requérant une attention prolongée ne doivent être exploitées qu'à l'arrêt complet du véhicule. Toujours arrêter le véhicule à un endroit sûr avant d'activer ces fonctions. Il y a risque de provoquer un accident.
- **GARDER LE VOLUME À FAIBLE NIVEAU DE MANIÈRE À POUVOIR ENTENDRE LES BRUITS EXTÉRIEURS PENDANT LA CONDUITE.** Des niveaux de volume excessifs qui couvrent les sirens des ambulances ou les signaux routiers (passages à niveau, etc.) peuvent être dangereux et provoquer un accident. UN NIVEAU DE VOLUME TROP ÉLEVÉ À L'INTÉRIEUR DU VÉHICULE PEUT ÉGALEMENT AVOIR DES EFFETS IRRÉVERSIBLES SUR VOTRE AUDITION.
- **NE PAS DESASSEMBLER NI MODIFIER L'APPAREIL.** Il y a risque d'accident, d'incendie ou de choc électrique.
- **UTILISER CET APPAREIL POUR DES APPLICATIONS MOBILES DE 12 V.** Toute utilisation autre que l'application désignée comporte un risque d'incendie, de choc électrique ou de blessure.
- **UTILISER DES FUSIBLES DE L'AMPERAGE APPROPRIE.** Il y a risque d'incendie ou de décharge électrique.
- **NE PAS OBSTRUER LES SORTIES D'AIR NI LES PANNEAUX DU RADIATEUR.** Une surchauffe interne peut se produire et provoquer un incendie.
- **EFFECTUER CORRECTEMENT LES CONNEXIONS.** Il y a risque de blessures ou de dommages à l'appareil.
- **A UTILISER UNIQUEMENT SUR DES VOITURES A MASSE NEGATIVE DE 12 VOLTS.** (Vérifiez auprès de votre concessionnaire si vous n'en êtes pas certain.) Il y a risque d'incendie, etc.
- **AVANT TOUTE CONNEXION, DEBRANCHER LE CABLE DE LA BORNE NEGATIVE DE LA BATTERIE.** Il y a risque de choc électrique ou de blessure par courts-circuits.
- **NE PAS COINCER LES CABLES AVEC DES OBJETS VOISINS.** Positionner les câbles conformément au manuel de manière à éviter toute obstruction en cours de conduite. Les câbles qui obstruent ou dépassent à des endroits tels que le volant, le levier de changement de vitesses, la pédale de frein, etc., peuvent s'avérer extrêmement dangereux.
- **NE PAS DENUDER LES CABLES ELECTRIQUES.** Ne jamais enlever la gaine isolante pour alimenter un autre appareil. Il y a risque de dépassement de la capacité de courant et, partant, d'incendie ou de choc électrique.
- **NE PAS ENDOMMAGER DE CONDUITES NI DE CABLES LORS DU FORAGE DES TROUS.** Lors du forage de trous dans le châssis en vue de l'installation, veiller à ne pas entrer en contact, endommager ni obstruer de conduites, de tuyaux à carburant ou de fils électriques. Le non-respect de cette précaution peut entraîner un incendie.
- **NE PAS UTILISER DES ECROUS NI DES BOULONS DU CIRCUIT DE FREINAGE OU DE DIRECTION POUR LES CONNEXIONS DE MASSE.** Les boulons et les écrous utilisés pour les circuits de freinage et de direction (ou de tout autre système de sécurité) ou les réservoirs ne peuvent JAMAIS être utilisés pour l'installation ou la liaison à la masse. L'utilisation de ces organes peut désactiver le système de contrôle du véhicule et causer un incendie, etc.
- **GARDER LES PETITS OBJETS COMME LES BOULONS OU LES VIS HORS DE PORTEE DES ENFANTS.** L'ingestion de tels objets peut entraîner de graves blessures. En cas d'ingestion, consulter immédiatement un médecin.

⚠ ATTENTION

- **INTERROMPRE TOUTE UTILISATION EN CAS DE PROBLEME.** Le non-respect de cette précaution peut entraîner des blessures ou endommager l'appareil. Retourner l'appareil auprès du distributeur Alpine agréé ou un centre de service après-vente Alpine en vue de la réparation.
- **FAIRE INSTALLER LE CABLAGE ET L'APPAREIL PAR DES EXPERTS.** Le câblage et l'installation de cet appareil requiert des compétences techniques et de l'expérience. Pour garantir la sécurité, faire procéder à l'installation de cet appareil par le distributeur qui vous l'a vendu.
- **UTILISER LES ACCESSOIRES SPECIFIES ET LES INSTALLER CORRECTEMENT.** Utiliser uniquement les accessoires spécifiés. L'utilisation d'autres composants que les composants spécifiés peut causer des dommages internes à cet appareil ou son installation risque de ne pas être effectuée correctement. Les pièces utilisées risquent de se desserrer et de provoquer des dommages ou une défaillance de l'appareil.
- **FAIRE CHEMINER LE CABLAGE DE MANIERE A NE PAS LE COINCER CONTRE UNE ARETE METALLIQUE.** Faire cheminer les câbles à l'écart des pièces mobiles (comme les rails d'un siège) et des arêtes acérées ou pointues. Cela évitera ainsi de coincer et d'endommager les câbles. Si un câble passe dans un orifice métallique, utiliser un passe-cloison en caoutchouc pour éviter que la gaine isolante du câble ne soit endommagée par le rebord métallique de l'orifice.
- **NE PAS INSTALLER A DES ENDROITS TRES HUMIDES OU POUSSIEREUX.** Eviter d'installer l'appareil à des endroits soumis à une forte humidité ou à de la poussière en excès. La pénétration d'humidité ou de poussière à l'intérieur de cet appareil risque de provoquer une défaillance.

SOINS PRATIQUES

◆ **AVIS IMPORTANT**
Cet amplificateur a été testé et est conforme aux limites des dispositifs informatiques de catégorie B, conformément aux règlements du FCC, section 15, sous-section J. Ce matériel produit et utilise des hautes fréquences radio et doit être installé et utilisé conformément aux directives du fabricant.

◆ **Pour les clients Européens**
Pour plus de détails sur la garantie, consulter votre revendeur.

◆ **Pour les clients d'autres pays AVIS IMPORTANT**
Pour les clients qui achèteraient ce produit en dehors des pays autres que les États Unis d'Amérique et du Canada et dont cette notice est comprise dans le carton, prière de contacter votre revendeur pour plus d'informations concernant la garantie.

NUMERO DE SERIE:_____
DATE D'INSTALLATION: _____
INSTALLATEUR: _____
LIEU D'ACHAT: _____

◆ **IMPORTANT**
Enregistrer le numéro de série de l'appareil dans l'espace prévu ici et le conserver en permanence. La plaque de numéro de série est située à l'arrière de l'appareil.

SPECIFICATIONS

		PDX-M12	PDX-M6
Puissance continue RMS (à 14,4V)			
• Par canal à 4 ohms		1200 W x 1	600 W x 1
• Par canal à 2 ohms		1200 W x 1	600 W x 1
THD+B (référence: 10 W / puissance nominale sous 4 ohms)		0,004% / 0,04%	0,002% / 0,02%
Rapport S/B (pondéré IHF A, référence: puissance nominale sous 4 ohms)		123 dBA	123 dBA
Rapport S/B (pondéré IHF A, référence: 1W sous 4 ohms)		92 dBA	95 dBA
Impédance d'entrée		10k ohms	
Réponse de fréquence (référence: 1W sous 4 ohms)		5 Hz – 400 Hz / 0 dB – -3 dB	
Fréquence de recouvrement (variable, L.P.F uniquement, 1/2 canaux)		50 Hz - 400 Hz (-24 dB / oct)	
Sensibilité d'entrée (V / à 10k ohms)		0,1 V - 8,0 V avec niveau d'entrée	
Dimensions	• Largeur	257,0 mm (10-1/8")	
	• Hauteur	50,8 mm (2")	
	• Profondeur	192,0 mm (7-9/16")	
Poids		3,03 kg	2,82 kg

REMARQUE:
• *Afin d'améliorer ce produit, les spécifications et la conception sont sujettes à des modifications sans préavis.*

ACCESSOIRES

• Plateau d'empilement 2
• Vis mécanique (M3 x 7) 4
• Vis mécanique (M4 x 24) 4
• Vis auto-taraudées (M4 x 36) 4
• Connecteur de la batterie 1
• Connecteur du haut-parleur 1
• Clé hexagonale (grande/petite) ..... 1 SET

INSTALLATION (Fig. 1 - Fig. 4)

Avec cette série d'amplificateurs, vous pouvez empiler jusqu'à trois unités dans une installation typique. Selon le nombre d'unités que vous souhaitez installer, reportez-vous aux instructions A à C ci-dessous.

⚠ **ATTENTION**

◆ **Précaution relative au raccordement des bornes/pièces**
• Tenez les objets conducteurs d'électricité à l'écart des bornes/pièces de l'appareil (bornes d'alimentation, fusibles, borne de sortie de haut-parleur, connecteurs RCA, etc.). Cela risquerait de provoquer un court-circuit ou d'endommager l'appareil.

Remarque :
• *L'installation doit toujours être parallèle au sol du véhicule ; n'installez pas l'unité sur une surface inclinée (par exemple sur une surface verticale) car la garantie serait invalidée.*

Préparation pour l'installation
1. Apposer l'amplificateur contre la surface d'installation pour marquer les repères des quatre vis.
2. Vérifier qu'il n'y a pas d'objets derrière la surface pouvant être abîmés lorsque les trous soient percés.
3. Percer les trous pour les vis.
4. Positionner le PDX-M12/M6 par dessus les trous et fixer avec les quatre vis auto-taraudées.

REMARQUE:
Pour connecter solidement le conducteur de mise à la terre, utiliser la vis déjà fixée sur la partie métallique du véhicule (signalée ★). Assurez-vous que ce point est une bonne mise à la terre en vérifiant la continuité à la borne de la batterie (–). Si possible, connecter tout l'équipement au même point de mise à la terre. Ceci vous aidera à éliminer le bruit.

A. Installation d'une seule unité
1. Positionnez l'unité sur les trous que vous avez percés précédemment.
2. Retirez le couvercle supérieur en insérant un objet à extrémité plate (outil de retrait de panneau ou tournevis pour écrous à fente) dans les 2 encoches de l'appareil (marquées de la lettre A). Si vous ne parvenez pas à retirer le couvercle supérieur, pliez-le et retirez les languettes des deux côtés. Reportez-vous à la Fig. 1.
3. Fixez l'unité à l'aide des quatre vis auto-taraudées (M4 x 36, fournies). Reportez-vous à la Fig. 2.
4. Fixez le couvercle supérieur.

B. Installation de deux unités empilées
1. Fixez tout d'abord une unité en suivant les étapes 1 à 3 ci-dessus.
2. Fixez les plateaux d'empilement (fournies) sur la première unité à l'aide des vis mécaniques M3 x 7 (fournies). Reportez-vous à la Fig. 3.
3. Empilez la seconde unité sur l'unité installée.
4. Fixez la seconde unité avec les quatre vis mécaniques M4 x 24 (fournies). Reportez-vous à la Fig. 4.
5. Fixez le couvercle supérieur de la seconde unité.

C. Installation de trois unités empilées
1. Fixez tout d'abord les deux unités en vous reportant aux étapes 1 à 4 du point B.
2. Installez ensuite la troisième unité en suivant la même procédure que la deuxième unité (décrite au point B). L'installation des trois unités empilées est alors terminée.

ESPAÑOL

Introducción:
A fin de familiarizarse con los controles y funciones de la unidad, lea detenidamente este MANUAL DE OPERACIÓN. Nosotros en ALPINE esperamos que su nuevo PDX-M12/M6 le brinde muchos años de placer auditivo.
En caso de presentarse algún problema durante la instalación del PDX-M12/M6, tome contacto con su distribuidor autorizado ALPINE.
PRECAUCION: Estos controles sirven para la sintonización de su sistema. Contacte por favor a su distribuidor autorizado para el ajuste.

⚠ ADVERTENCIA	Este símbolo indica que las instrucciones son importantes. De no tenerse en cuenta podría ocasionarse heridas graves o muerte.
⚠ PRUDENCIA	Este símbolo indica que las instrucciones son importantes. De no tenerse en cuenta podría ocasionarse heridas graves o daños materiales.

⚠ ADVERTENCIA

- **NO REALICE NINGUNA OPERACIÓN QUE PUEDA DISTRAER SU ATENCIÓN Y COMPROMETER LA SEGURIDAD DURANTE LA CONDUCCIÓN DEL VEHÍCULO.** Las operaciones que requieren su atención durante más tiempo sólo deben realizarse después de detener completamente el vehículo. Estacione el vehículo en un lugar seguro antes de realizar dichas operaciones. De lo contrario, podría ocasionar un accidente.
- **MANTENGA EL VOLUMEN A UN NIVEL QUE NO LE IMPIDA ESCUCHAR LOS SONIDOS DEL EXTERIOR MIENTRAS CONDUCE.** Los niveles de volumen demasiado altos que reducen la percepción de otros sonidos como las sirenas de emergencia o posibles señales acústicas de advertencia en carretera (cruces de trenes, etc.) podrían ser peligrosos y provocar un accidente. LOS NIVELES DE VOLUMEN ALTOS EN EL VEHÍCULO TAMBIÉN PUEDEN DAÑAR EL SISTEMA AUDITIVO DE LOS PASAJEROS.
- **NO DESMONTE NI ALTERE LA UNIDAD.** Si lo hace, podrá ocasionar un accidente, un incendio o una descarga eléctrica.
- **UTILICE ESTE PRODUCTO CON APLICACIONES MÓVILES DE 12 V.** Si se emplea para otra aplicación distinta de la prevista, podría producirse un incendio, una descarga eléctrica u otras lesiones.
- **UTILICE EL AMPERAJE CORRECTO CUANDO CAMBIE FUSIBLES.** De lo contrario, puede producirse un incendio o una descarga eléctrica.
- **NO OBSTRUYA LOS ORIFICIOS DE VENTILACIÓN O LOS PANELES DEL RADIADOR.** Si los bloquea, el calor podría acumularse en el interior y producir un incendio.
- **REALICE LAS CONEXIONES CORRECTAMENTE.** Una conexión incorrecta puede producir un incendio o dañar el equipo.
- **UTILICE LA UNIDAD SOLAMENTE EN VEHÍCULOS QUE TENGAN 12 VOLTIOS CON NEGATIVO A MASA.** (Consulte a su distribuidor en caso de duda.) De no ser así, podría ocasionar un incendio, etc.
- **ANTES DE EFECTUAR EL CABLEADO, DESCONECTE EL CABLE DEL TERMINAL NEGATIVO DE LA BATERÍA.** De no hacerlo así, podría ocasionar una descarga eléctrica o heridas debido a cortocircuitos eléctricos.
- **IMPIDA QUE LOS CABLES SE ENREDEN CON LOS OBJETOS SITUADOS ALREDEDOR.** Disponga la instalación eléctrica y los cables conforme a lo descrito en el manual para evitar obstáculos durante la conducción. Los cables que obstaculizan la conducción o que cuelgan de partes del vehículo como el volante de dirección, la palanca de cambios, los pedales de freno, etc., se consideran extremadamente peligrosos.
- **NO EMPALME CABLES ELÉCTRICOS.** Nunca corte el aislamiento de un cable para suministrar energía a otro equipo. Esto hace que la capacidad portadora del cable se supere y puede ser la causa de incendios o descargas eléctricas.
- **EVITE DAÑAR LOS TUBOS Y EL CABLEADO CUANDO TALADRE AGUJEROS.** Si taladra agujeros en el chasis durante la instalación, tome las precauciones necesarias para no rozar, dañar u obstruir los tubos, las tuberías de combustible, los depósitos o el cableado eléctrico. De lo contrario, podría provocar un incendio.
- **NO UTILICE TUERCAS O PERNOS EN EL SISTEMA DE FRENOS O DE DIRECCIÓN PARA REALIZAR LAS CONEXIONES A MASA.** Los pernos o tuercas empleados en los sistemas de freno o de dirección (o en cualquier otro sistema relacionado con la seguridad del vehículo), o los depósitos, NUNCA deben utilizarse para instalaciones de cableado o conexión a masa. Si utiliza tales partes podrá incapacitar el control del vehículo y provocar un incendio, etc.
- **MANTENGA LOS OBJETOS PEQUEÑOS, COMO PERNOS Y TORNILLOS, FUERA DEL ALCANCE DE LOS NIÑOS.** La ingestión de estos objetos puede provocar lesiones graves. Si esto ocurre, consulte con un médico inmediatamente.

⚠ PRUDENCIA

- **DEJE DE USAR LA UNIDAD INMEDIATAMENTE SI APARECE ALGÚN PROBLEMA.** Su uso en estas condiciones podría ocasionar lesiones personales o daños al producto. Lleve la unidad a un distribuidor Alpine autorizado o al Centro de servicio Alpine más próximo para repararla.
- **CONFÍE EL CABLEADO Y LA INSTALACIÓN A PROFESIONALES.** El cableado y la instalación de este equipo requieren una competencia y experiencia técnica confirmada. Para garantizar la seguridad, póngase siempre en contacto con el distribuidor al que ha comprado el equipo para confiarle estas tareas.
- **UTILICE LOS ACCESORIOS ESPECIFICADOS E INSTÁLELOS CORRECTAMENTE.** Asegúrese de utilizar los accesorios especificados solamente. La utilización de otras piezas no designadas puede ser la causa de daños en el interior de la unidad o de una instalación incorrecta. Las piezas pueden aflojarse, lo que, además de ser peligroso, puede provocar averías.
- **DISPONGA EL CABLEADO DE FORMA QUE LOS CABLES NO SE DOBLEN, NO SE CONTRAIGAN NI ROCEN UN BORDE METÁLICO AFILADO**. Aleje los cables y el cableado de piezas móviles (como los raíles de los asientos) o de bordes puntiagudos o afilados. De esta forma evitará dobleces y daños en el cableado. Si los cables se introducen por un orificio de metal, utilice una arandela de goma para evitar que el borde metálico del orificio corte el aislamiento del cable.
- **NO INSTALE LA UNIDAD EN LUGARES MUY HÚMEDOS O LLENOS DE POLVO.** Evite instalar la unidad en lugares con altos índices de humedad o polvo. Si entra polvo o humedad, el equipo puede averiarse.

CUIDADOS PRÁCTICOS

◆ **AVISO IMPORTANTE**
Este amplificador ha sido probado y es conforme con los límites de los dispositivos informáticos de categoría B, según la regulación de FCC, sección 15, subsección J. Este equipo produce y utiliza altas frecuencias radio y debe ser instalado y utilizado según las instrucciones del fabricante.

◆ **Para los usuarios europeos**
Si tuviera dudas sobre la garantía consulte, por favor, con el almacén donde haya realizado su compra.

◆ **Para los usuarios en otros países AVISO IMPORTANTE**
Los clientes que adquieran este producto fuera de Los Estados Unidos de América y Canadá y que tengan este aviso incluido en el embalaje, contacten a su distribuidor para obtener más información sobre la garantía.

NÚMERO DE SERIE: _____
FECHA DE INSTALACIÓN: _____
TÉCNICO: _____
LUGAR DE ADQUISICIÓN: _____

◆ **IMPORTANTE**
Anote el número de serie de su unidad en el espacio proporcionado aquí, y consérvelo como un registro permanente. La placa con el número de serie está ubicada en la parte posterior de la unidad.

ESPECIFICACIONES

		PDX-M12	PDX-M6
Potencia continua RMS (a 14,4V)			
• Por canal en 4 ohmios		1200 W x 1	600 W x 1
• Por canal en 2 ohmios		1200 W x 1	600 W x 1
THD+N (Referencia: 10 W / potencia nominal en 4 ohmios)		0,004% / 0,04%	0,002% / 0,02%
Relación S/R (IHF A ponderada, Referencia: potencia nominal en 4 ohmios)		123 dBA	123 dBA
Relación S/R (IHF A ponderado, Referencia: 1 W en 4 ohmios)		92 dBA	95 dBA
Impedancia de entrada		10k ohms	
Respuesta de frecuencia (référence: 1 W en 4 ohmios)		5 Hz – 400 Hz / 0 dB – -3 dB	
Frecuencia de corte (Variable, Sólo L.P.F, 1/2 canales)		50 Hz - 400 Hz (-24 dB / oct)	
Sensibilidad de entrada (V / en 10k ohmios)		0,1 V - 8,0 V con nivel de entrada	
Dimensiones	• Anchura	257,0 mm (10-1/8")	
	• Altura	50,8 mm (2")	
	• Profundidad	192,0 mm (7-9/16")	
Peso		3,03 kg	2,82 kg

NOTA:
• *Con el propósito de introducir mejoras, las especificaciones y el diseño del producto están sujetos a cambios sin previo aviso.*

ACCESORIOS

• Placa de apilamiento 2
• Tornillo mecánico (M3 x 7) 4
• Tornillo mecánico (M4 x 24) 4
• Tornillo autorroscante (M4 x 36) 4
• Conector de batería 1
• Conector de altavoz 1
• Llave hexagonal (grande/pequeña) ..... 1 SET

INSTALACION (Fig. 1- Fig. 4)

Con esta serie de amplificadores es posible apilar hasta tres unidades juntas en una instalación típica. Dependiendo del número de unidades que desee instalar, consulte las instrucciones A-C que se indican a continuación.

⚠ **PRUDENCIA**

◆ **Precaución al conectar los terminales/piezas**
• Mantenga los objetos conductores eléctricos alejados de los terminales/piezas de la unidad (fuente de alimentación, fusibles, terminal de salida de altavoces, conectores RCA, etc.). De lo contrario, podría producirse un cortocircuito o un accidente.

Nota:
• *La instalación siempre debe realizarse en paralelo con el suelo del vehículo: no realiza nunca la instalación sobre una superficie inclinada (por ejemplo, apoyándose en una superficie vertical), ya que podría invalidar la garantía.*

Preparativos para la instalación
1. Utilizando el amplificador como plantilla, marque la ubicación de los cuatro tornillos.
2. Asegúrese de que no hay objeto alguno bajo la superficie que pueda verse dañado durante la perforación de los agujeros.
3. Perfore los agujeros para los tornillos.
4. Sitúe el PDX-M12/M6 sobre dichos agujeros, y asegúrelo con cuatro tornillos autorroscantes.

NOTA:
Para conectar de forma segura el cable de tierra, utilice un tornillo ya instalado en la parte metálica del vehículo (marcado ★). Asegúrese de que es un punto de tierra bueno verificando la continuidad con el terminal de la batería (–). Conecte siempre que sea posible todo el equipo en el mismo punto de tierra. Esto ayudará a eliminar el ruido.

A. Instalación de una sola unidad
1. Sitúe la unidad sobre los agujeros de los tornillos que preparó previamente.
2. Para extraer la tapa superior, inser

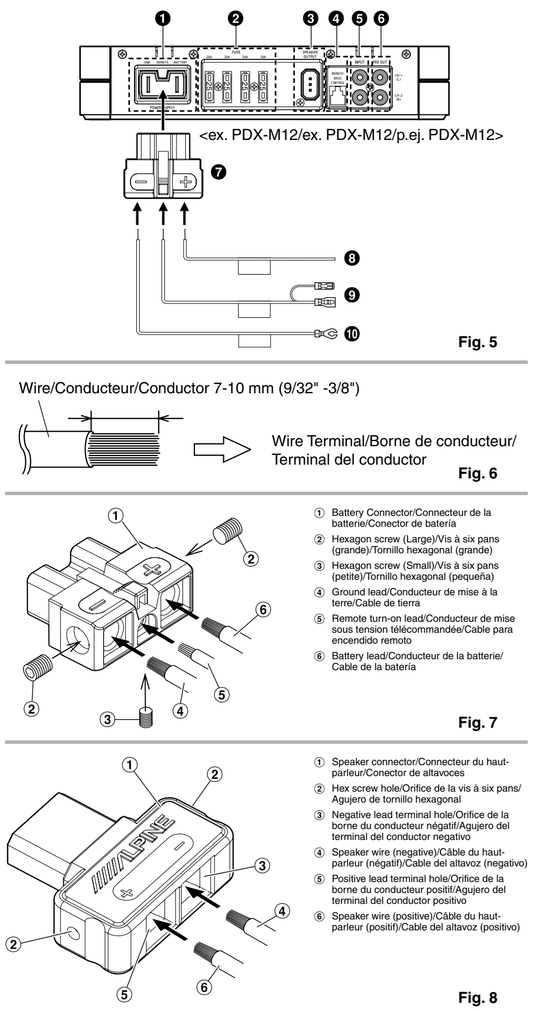

Fig. 5

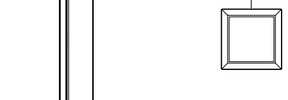

Fig. 6

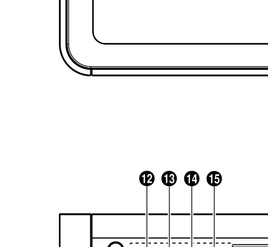

① Battery Connector/Connecteur de la batterie/Conector de batería
② Hexagon screw (Large)/Vis à six pans (grande)/Tornillo hexagonal (grande)
③ Hexagon screw (Small)/Vis à six pans (petite)/Tornillo hexagonal (pequeña)
④ Ground lead/Conducteur de mise à la terre/Cable de tierra
⑤ Remote turn-on lead/Conducteur de mise sous tension télécommandée/Cable para encendido remoto
⑥ Battery lead/Conducteur de la batterie/ Cable de la batería

Fig. 7

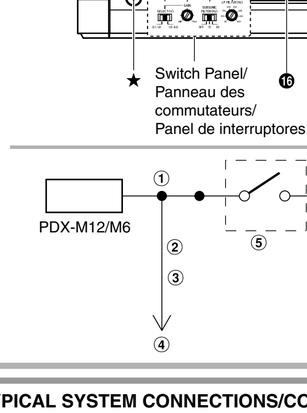

① Speaker connector/Connecteur du haut-parleur/Conector de altavoces
② Hex screw hole/Orifice de la vis à six pans/ Agujero de tornillo hexagonal
③ Negative lead terminal hole/Orifice de la borne du conducteur négatif/Agujero del terminal del conductor negativo
④ Speaker wire (negative)/Câble du haut-parleur (négatif)/Cable del altavoz (negativo)
⑤ Positive lead terminal hole/Orifice de la borne du conducteur positif/Agujero del terminal del conductor positivo
⑥ Speaker wire (positive)/Câble du haut-parleur (positif)/Cable del altavoz (positivo)

Fig. 8

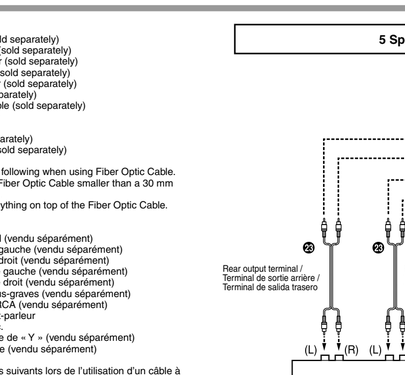

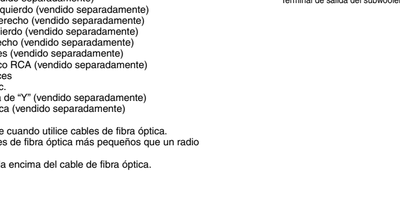

Fig. 9

Fig. 10

CONNECTIONS (Fig. 5 - Fig. 8)

Before making connections, be sure to turn the power off to all audio components. Connect the yellow battery lead from the amp directly to the positive (+) terminal of the vehicle's battery. Do not connect this lead to the fuse block.

⚠ **CAUTION**

◆ Caution on connection terminals/parts

- Keep electrically conductive objects away from the unit's terminals/parts (power terminals, fuses, speaker output terminals, RCA connectors, etc.). Doing so prevents a possible short circuit and damage to the unit.

To prevent external noise from entering the audio system.

- Locate the unit and route the leads at least 10 cm (3-15/16") away from the car harness.
- Keep the battery power leads as far away from other leads as possible.
- Connect the ground lead securely to a bare metal spot (remove any paint or grease if necessary) of the car chassis.
- If you add an optional noise suppressor, connect it as far away from the unit as possible. Your Alpine dealer carries various noise suppressors, contact them for further information.
- Your Alpine dealer knows best about noise prevention measures so consult your dealer for further information.

❶ Power Supply Terminal

❷ Fuse
PDX-M12: 25A x 4
PDX-M6: 20A x 4
- USE ONLY THE CORRECT AMPERE RATING WHEN REPLACING FUSES.
  Failure to do so may result in fire or electric shock.

❸ Speaker Output Terminals
Referring to "Cautions on speaker wire connections", insert the speaker wire into the speaker connector, which is then inserted in the speaker output terminal.

Notes:
- *Fully insert the speaker connector to avoid poor connection, or the wire coming loose due to vehicle vibration, etc.*
- *The speaker connector can be connected either way, regardless of polarity indication.*
- *Do not connect speaker leads together or to chassis ground.*

❹ Remote Bass Control (Option)
Connect the Remote Bass Control Unit (sold separately) to adjust the output level of the head unit and the input gain level of the unit. For more details, refer to "❶⓪ Input Gain Adjustment Control" of "SWITCH SETTINGS" in the Owner's Manual.

❺ RCA Input Jacks
Connect these jacks to the line out leads on your head unit using RCA extension cables (sold separately).

❻ Pre-Out Jacks
These jacks provide a line level output. This is an ideal output for driving a second subwoofer amp. This output is full-range, and is not affected by the crossover.

❼ Battery Connector
Make the Battery, Remote Turn-on and Ground lead connections (as shown) to the Battery Connector. Insert Plug to Terminal 1.

❽ Battery Lead (Yellow, sold separately)
Be sure to add a a fuse as close as possible to the battery's positive (+) terminal. This fuse will protect your vehicle's electrical system in case of a short circuit. Refer to "Cautions on Power Wire connections."

❾ Remote Turn-On Lead (Blue/White, sold separately)
Connect this lead to the remote turn-on or power antenna (positive trigger, (+) 12V only) lead of your head unit.

❿ Ground Lead (Black, sold separately)
Connect this lead securely to a clean, bare metal spot on the vehicle's chassis. Verify this point to be a true ground by checking for continuity between that point and the negative (–) terminal of the vehicle's battery. Ground all your audio components to the same point on the chassis to prevent ground loops. Refer to "Cautions on Power Wire connections."

◆ Cautions on Power Wire connections

The power wire cannot be connected until its end has been stripped. Below explains how to connect the stripped end of the power wire.

Notes:
- *Use the supplied hexagon screws for this connection. It is highly recommended that this be carried out by the dealer.*
- *If you make this connection yourself, ensure the connection is correct by following the instructions below carefully.*
- *Be sure to use the supplied hexagon screws for this connection.*
- *For safety reasons, connect the battery wire last.*
- *To prevent disconnection of the leads or dropping of the unit, do not carry the unit by the wire.*
- *Be sure to add a fuse as close as possible to the battery. Make sure to use a fuse of the correct rating for the power wire.*

1. Check the wire gauge.
   Notes:
   - *4AWG/21 mm² is the minimum power and ground cable size that should be used to connect this amplifier. The length of these cables should not exceed 1 m to assure safe operation.*
   - *If the length of the power and ground cables exceed 1 m, or if you connect more than one amplifier, a power distribution block should be used with 2AWG or 1/0AWG/33 mm² or 53 mm² power and ground cables depending on the length necessary.*
   - *If in doubt, consult your dealer or Customer Support regarding correct wire gauge to use.*
2. Strip back between 7-10 mm (9/32"-3/8") of the power wire's insulation to expose the conductor.
   Notes:
   - *If the length of the exposed conductor is too short, a poor connection may occur causing operation failure or sound interruption.*
   - *Conversely, if the exposed conductor is too long, an electrical short-circuit may occur.*
3. Loosen the unit's wire terminal hexagon screws, and insert the exposed conductor into the terminal and finally tighten to secure the connection.
4. Verify that the power wire is connected securely.

◆ Cautions on speaker wire connections

When you connect the speaker wire to the unit, you need to insert the speaker wire into the speaker connector. Below explains how to insert the speaker wire into the speaker connector.

1. Check the wire gauge.
   Notes:
   - *The available speaker wire gauge for this unit is 8AWG-16AWG/8 mm² - 13 mm².*
   - *If in doubt, consult your dealer regarding correct wire gauge to use.*
2. Strip back between 7-10 mm (9/32"-3/8") of the wire's insulation to expose the conductor.
   Notes:
   - *If the length of the exposed conductor is too short, a poor connection may occur causing operation failure or sound interruption.*
   - *Conversely, if the exposed conductor is too long, an electrical short-circuit may occur.*
3. Loosen fully the speaker plug's 2 hexagon screws using the hexagon wrench (small, supplied).
4. Insert fully the exposed conductor of the speaker wire into the wire terminal hole. Refer to Fig. 8.
   Note:
   - *Insert the speaker wire observing the +/– indications on the speaker connector. Insert the positive speaker wire into the positive speaker terminal, and the negative speaker wire into the negative speaker terminal.*
5. Tighten the 2 hexagon screws using the hexagon wrench (small, supplied).

SWITCH SETTINGS (Fig. 9)

When making adjustments 12-15 below, remove the hexagon screw (indicated by ★ in the illustration) using the hexagon wrench (small, supplied), and then open the control cover.

⓫ Power Indicator
Lights up when power is on.
Is off when power is off.

⓬ Input Gain Selector Switch
Set this switch according to the head unit's output level.
Set to the "0.1 -1.0 (V)" position when the output level of the head unit is 0.1 -1.0 (V). Set to the "1.0 -8.0 (V)" position when the output level of the head unit is 1.0 -8.0 (V).

⓭ Input Gain Adjustment Control
Set the PDX-M12/M6 input gain to the minimum position.
Using a dynamic CD as a source, increase the head unit volume until the output distorts.
Then, reduce the volume 1 step (or until the output is no longer distorted).Now, increase the amplifier gain until the sound from the speakers becomes distorted. Reduce the gain slightly so the sound is no longer distorted to achieve the optimum gain setting.

Input gain adjustment range varies depending on the setting of the input gain selector switch (see "⓭ Input Gain Selector Switch")

Input Gain Selector Switch setting (V)	Adjustment Range (V)
0.1 - 1.0	0.1 - 1.0
1.0 - 8.0	1.0 - 8.0

⓮ Status Indicator

Indication color	Status	Solution
Blue	Amplifier circuit is normal.	
Red	Amplifier circuit is abnormal. An electrical short has occurred, or supply current is too high.	Turn off the power supply and eliminate the cause. Then turn on the unit and verify that the indicator color has changed to blue. If it remains red, turn off the unit and consult your dealer.
	Ambient temperature is too high.	Decrease the vehicle's interior temperature to a normal level. The indicator color changes to blue.
	Power supply voltage is too high.	Use the correct power supply voltage. The indicator color changes to blue.

⓮ Subsonic Filter Mode Selector Switch

a) Set this switch to "OFF" in order to hear (or feel) the lowest frequencies available.

b) Set to "15" to reduce the content below 15 Hz. This could help smaller subwoofers (<10", 25 cm) reproduce the sound with less distortion.

c) Set to "30" when connected small (non-subwoofer) speakers not meant to reproduce low bass below 30 Hz. This prevents smaller speakers from being overdriven by frequencies it cannot audibly reproduce.

⓯ Crossover Frequency Adjustment Knob (LP FILTER)
Permits adjustment of the crossover frequency, by rotating the knob to select any frequency between 50 to 400 (Hz) as the crossover point.

CONNECTION CHECKLIST (Fig.10)

Please check your head unit for the conditions listed below: (Fig. 10)
a. The head unit does not have a remote turn-on or power antenna lead.
b. The head unit's power antenna lead is activated only when the radio is on (turns off in the tape or CD Mode).
c. The head unit's power antenna lead is logic level output (+) 5V, negative trigger (grounding type), or cannot sustain (+) 12V when connected to other equipment in addition to the vehicle's power antenna. If any of the above conditions exist, the remote turn-on lead of your PDX-M12/M6 must be connected to a switched power source (ignition) in the vehicle. Be sure to use a 3A fuse as close as possible to this ignition tap. Using this connection method, the PDX-M12/M6 will turn on and stay on as long as the ignition switch is on.

If this is objectionable, a SPST (Single Pole, Single Throw) switch, in addition to the 3A fuse mentioned above, may be installed in-line on the PDX-M12/M6 turn-on lead. This switch will then be used to turn on (and off) the PDX-M12/M6. Therefore, the switch should be mounted so that is accessible by the driver. Make sure the switch is turned off when the vehicle is not running. Otherwise, the amplifier will remain on and drain the battery.
① Blue/White
② Power Antenna
③ Remote Turn-On Lead
④ To other Alpine components' Remote Turn-On Leads
⑤ SPST Switch (optional)
⑥ Fuse (3A)
⑦ As close as possible to the vehicle's ignition tap
⑧ Ignition Source

CONNEXIONS (Fig. 5 – Fig. 8)

Avant d'effectuer les connexions, vérifier que tous les composants audio sont hors tension. Connectez le conducteur jaune de la batterie provenant de l'amplificateur directement à la borne positive (+) de la batterie du véhicule. Ne pas le connecter au boîtier de fusibles.

⚠ **ATTENTION**

◆ **Précaution relative au raccordement des bornes/pièces**
- Tenez les objets conducteurs d'électricité à l'écart des bornes/pièces de l'appareil (bornes d'alimentation, fusibles, borne de sortie de haut-parleur, connecteurs RCA, etc.). Cela risquerait de provoquer un court-circuit ou d'endommager l'appareil.

Pour éviter que des bruits extérieurs interfèrent avec le système audio.
- Installez l'appareil et acheminez les câbles à au moins 10 cm (3-15/16") de distance du faisceau de câbles de la voiture.
- Eloignez les câbles d'alimentation de la batterie le plus possible des autres câbles.
- Raccordez bien le fil de terre à un point métallique apparent (enlevez la couche de peinture ou de graisse si nécessaire) du châssis de la voiture.
- Si vous ajoutez un filtre antiparasites en option, raccordez-le le plus loin possible de l'appareil. Contactez votre revendeur Alpine pour plus de détails sur les divers filtres antiparasites disponibles.
- Consultez votre revendeur Alpine pour plus de détails sur les mesures de prévention contre les parasites.

❶ Borne de l'alimentation

❷ Fusible
PDX-M12: 25A x 4
PDX-M6: 20A x 4
- UTILISER UNIQUEMENT DES FUSIBLES DE L'AMPÉRAGE APPROPRIÉ.
  Il y a risque d'incendie ou de décharge électrique.

❸ Bornes de sortie du haut-parleur
Insérez le câble du haut-parleur dans le connecteur du haut-parleur, laquelle s'insère ensuite dans la borne de sortie du haut-parleur (reportez-vous à la section « Précautions lors de la connexion du câble du haut-parleur »).

REMARQUE:
- *Veillez à bien insérer le connecteur du haut-parleur afin d'éviter des pertes de connexion ou que le câble se débranche à cause des vibrations du véhicule, etc.*
- *Vous pouvez brancher le connecteur du haut-parleur dans les deux sens, indépendamment des indications de polarité.*
- *Jamais connecter les conducteurs de haut-parleur ensemble ou sur la terre du châssis.*

❹ Unité de commande des graves à distance (en option)
Raccordez l'unité de commande des graves à distance (vendue séparément) pour régler le niveau de sortie de l'unité principale et le niveau de gain d'entrée de l'unité. Pour plus de détails, reportez-vous à la rubrique « ⓭ Contrôle du réglage du gain d'entrée » de la section « REGLAGES DE COMMUTATEUR » du mode d'emploi.

❺ Prises d'entrée RCA
Connecter ces prises aux conducteurs de sortie de ligne de l'unité principale en utilisant les cables d'extension RCA (vendus séparément).

❻ Prises de sortie de préamplificateur
La sortie du niveau de ligne se fait par ces prises. Cette sortie est idéale pour brancher un second amplificateur de sousgraves. Il s'agit d'une sortie à gamme de fréquences étendue et qui par conséquent n'est pas affectée par le répartiteur.

❼ Connecteur de la batterie
Raccordez les fils de la batterie, les connecteurs de mise sous tension à distance et les connecteurs de mise à la terre (comme indiqué) au connecteur de la batterie. Insérez le connecteur dans la borne 1.

❽ Conducteur de la batterie (jaune, vendu séparément)
Assurez-vous d'ajouter un fusible le plus près que possible de la borne positive (+) de la batterie. Ce fusible protégera le système électrique de votre véhicule au cas de court-circuit. Reportez-vous à la section « Précautions lors de la connexion du câble d'alimentation ».

❾ Conducteur de mise sous tension télécommandée (bleu/blanc, vendu séparément)
Connecter ce conducteur au conducteur de mise sous tension télécommandée ou au conducteur d'antenne électrique (déclencheur positif, (+) 12V seulement) de votre unité principale.

❿ Conducteur de mise à la terre (noir, vendu séparément)
Connecter ce conducteur sur un endroit propre et métallique du châssis du véhicule. Vérifier la mise à la terre en contrôlant le passage de courant continu entre ce point et la borne négative (–) de la batterie du véhicule. Mettre à la terre tous les composants audio, au même point sur le châssis pour éviter des boucles de terre. Reportez-vous à la section « Précautions lors de la connexion du câble d'alimentation ».

◆ Précautions lors de la connexion du câble d'alimentation

Vous devez dénuder le câble d'alimentation avant de le connecter. Veuillez trouver ci-dessous des explications concernant la connexion de l'extrémité dénudée du câble d'alimentation.

Remarques :
- Utilisez les vis à six pans fournies pour effectuer cette connexion. Il est fortement recommandé de confier cette connexion au distributeur.
- Si vous réalisez vous-même cette connexion, suivez attentivement les instructions ci-dessous.
- Veillez à utiliser les vis à six pans fournies pour effectuer cette connexion.
- Pour des raisons de sécurité, raccordez le câble de la batterie en dernier.
- Pour éviter que les câbles ne se déconnectent ou que l'unité ne tombe, veillez à ne pas tenir l'unité par le câble.
- Assurez-vous d'ajouter un fusible le plus près possible de la batterie. Veillez à utiliser un fusible de l'ampérage approprié pour la câble d'alimentation.

1. Vérifiez l'épaisseur du câble.
   Remarques :
   - Pour raccorder cet amplificateur, la taille du câble d'alimentation et du câble de mise à la terre soit être de 4AWG/21 mm² minimum. La longueur de ces câbles ne doit pas dépasser 1 mètre afin d'assurer un fonctionnement en toute sécurité.
   - Si la longueur des câbles d'alimentation et de mise à la terre est supérieure à 1 mètre ou si vous raccordez plusieurs amplificateurs, nous vous conseillons d'utiliser un répartiteur muni d'un câble d'alimentation et d'un câble de mise à la terre de 2AWG ou de 1/0AWG/33 mm² ou de 53 mm² selon la longueur nécessaire. Veillez à installer un fusible de l'ampérage spécifié sur le câble d'alimentation, à proximité de la borne positive de la batterie.
   - En cas de doute, consultez votre revendeur ou le service client pour savoir quel type de câble utiliser.
2. Dénudez l'isolation du câble d'alimentation de 7 à 10 mm (9/32"-3/8") pour découvrir le conducteur.
   Remarques :
   - Si le conducteur dénudé n'est pas assez long, des pertes de connexion peuvent se produire et provoquer un dysfonctionnement ou l'interruption du son.
   - Au contraire, si le conducteur dénudé est trop long, un court-circuit électrique peut se produire.
3. Desserrez les vis à six pans de la borne du conducteur de l'unité, puis insérez le conducteur dénudé dans la borne ; resserrez les vis pour fixer la connexion.
4. Assurez-vous que le câble d'alimentation est correctement raccordé.

◆ Précautions lors de la connexion du câble du haut-parleur

Lorsque vous connectez le câble du haut-parleur à l'unité, vous devez l'insérer dans le connecteur du haut-parleur. Vous trouverez ci-dessous des explications concernant l'insertion du câble du haut-parleur dans le connecteur du haut-parleur.

1. Vérifiez l'épaisseur du câble.
   Remarques :
   - L'épaisseur de câble du haut-parleur disponible pour cette unité est 8AWG-16AWG/8 mm² - 13 mm².
   - En cas de doute, consultez votre revendeur pour savoir quel type de câble utiliser.
2. Dénudez l'isolation du câble de 7 à 10 mm (9/32"-3/8") pour découvrir le conducteur.
   Remarques :
   - Si le conducteur dénudé n'est pas assez long, des pertes de connexion peuvent se produire et provoquer un dysfonctionnement ou l'interruption du son.
   - Au contraire, si le conducteur est trop long, un court-circuit électrique peut se produire.
3. Desserrez complètement les 2 vis à six pans de la pris du haut-parleur à l'aide de la clé hexagonale (petite, fournie).
4. Insérez complètement le conducteur dénudé du cable du haut-parleur dans lórifice de la borne du conducteur. Reportez-vous à la Fig. 8.
   Remarque :
   - Insérez le câble du haut-parleur en respectant les indications +/– situées sur le connecteur du haut-parleur. Insérez le câble positif du haut-parleur dans la borne positive du haut-parleur et le câble négatif dans la borne négative.
5. Resserrez les 2 vis à six pans à l'aide de la clé hexagonale (petite, fournie).

REGLAGES DE COMMUTATEUR (Fig. 9)

Avant d'effectuer les réglages 12 à 15 ci-après, retirez la vis à six pans (signalée ★ dans le schéma) à l'aide de la clé hexagonale (petite, fournie), puis ouvrez le couvercle des commandes.

⓫ Indicateur d'alimentation
Allumé lors de la mise en marche.
Eteint lord de l'extinction.

⓬ Commutateur sélécteur de gain d'entrée
Réglez ce commutateur selon le niveau de sortie de l'unité principale. Réglez sur la position « 0,1 - 1,0 (V) » si le niveau de sortie de l'unité principale est compris entre 0,1 V et 1,0 V. Réglez sur la position « 1,0 - 8,0 (V) » si le niveau de sortie de l'unité principale est compris entre 1,0 V et 8,0 V.

⓭ Contrôle du réglage du gain d'entrée
Réglez le gain d'entrée du PDX-M12/M6 sur la position minimale avec un CD dynamique comme source, puis augmentez le volume de l'unité principale jusqu'à la distorsion du son.
Réduire ensuite le volume d'un pas (ou jusqu'à ce que le son ne soit plus distordu). Augmentez alors le gain de l'amplificateur jusqu'à ce que le son des haut-parleurs se distorde. Réduire le gain petit à petit afin que le son se soit plus distordu pour obtenir un réglage du gain optimal.

La plage de réglage du gain d'entrée varie selon le réglage du commutateur de gain d'entrée (reportez-vous au point ⓬ « Commutateur sélécteur de gain d'entrée »).

Réglage du commutateur sélécteur de gain d'entrée (V)	La plage de réglage (V)
0,1 - 1,0	0,1 - 1,0
1,0 - 8,0	1,0 - 8,0

⓮ Commutateur sélecteur du mode filtre subsonique

a) Réglez ce commutateur sur « OFF » pour pouvoir entendre (ou ressentir) les fréquences les plus basses.

b) Réglez sur « 15 » pour réduire le contenu en dessous de 15 Hz. Cela permet aux plus petits caissons de graves (<10", 25 cm) de reproduire le son avec moins de distorsion.

c) Réglez sur « 30 » lors du raccordement de petites enceintes (sauf caissons de graves) qui ne sont pas sensées reproduire les fréquences en dessous de 30 Hz. Cela permet d'éviter de surcharger les petites enceintes par des fréquences qu'elles sont incapables de reproduire.

⓯ Bouton de réglage de la fréquence de transfert (LP FILTER)
Permet le réglage de la fréquence de transfert en tournant le bouton pour sélectionner une fréquence entre 50 et 400 Hz comme point de recouvrement.

⓮ Indicateur d'état

Couleur de l'indication	État	Solution
Bleu	Le circuit de l'amplificateur est normal.	
Rose	Le circuit de l'amplificateur présente une anomalie. Un court-circuit électrique s'est produit ou le courant d'alimentation est trop élevé.	Éteignez la source d'alimentation, puis éliminez la cause du problème. Mettez l'unité sous tension, puis vérifiez que l'indicateur passe au bleu. S'il reste rouge, mettez l'unité hors tension et consultez votre revendeur.
	La température ambiante est trop élevée.	Faites baisser la température intérieure du véhicule à une niveau normal. L'indicateur passe au bleu.
	La tension d'alimentation est trop élevée.	Utilisez la tension d'alimentation appropriée. L'indicateur passe au bleu.

Liste de vérification des connexions (Fig.10)

Prière de vérifier les points énumérés ci-dessous concernant l'unité principale: (Fig. 10)
a. L'unité principale n'a pas de conducteur de mise sous tension télécommandée ou d'antenne électrique.
b. Le conducteur d'antenne électrique de l'unité principale est seulement activé lorsque la radio est allumée (désactivé en mode cassette ou CD).
c. Le conducteur d'antenne électrique de l'unité principale est une sortie de niveau logique (+) 5V, déclencheur négatif (de type mise à la terre) ou ne peut pas supporter (+) 12V lors de la connexion à un autre équipement en plus de l'antenne électrique du véhicule. Si un des points ci-dessus se présente, le conducteur de mise sous tension télécommandée du PDX-M12/M6 doit être connecté à une source d'alimentation commutée (allumage) du véhicule. S'assurer d'utiliser un fusible de 3A le plus près que possible de la prise d'allumage. En utilisant cette méthode de connexion, le PDX-M12/M6 est mis sous tension et restera allumé aussi longtemps que le commutateur d'allumage restera activé.

Si ceci est inacceptable, en plus du fusible de 3A mentionné ci-dessus, un commutateur SPST (commutateur-disjoncteur unipolaire) doit être installé en ligne dans le conducteur de mise sous tension du PDX-M12/M6. Ce commutateur est ensuite utilisé pour mettre sous (et hors) tension le PDX-M12/M6. Pour cette raison, prière de s'assurer que ce commutateur est accessible au conducteur. S'assurer que le commutateur est désactivé quand le véhicule est arrêté. Autrement, l'amplificateur restera activé et videra la batterie.
① Bleu/Blanc
② Antenne électrique
③ Conducteur de mise sous tension télécommandée
④ Aux conducteurs de mise sous tension télécommandée d'autres composants Alpine
⑤ Commutateur SPST (optionnel)
⑥ Fusible (3A)
⑦ Aussi près que possible de la prise d'allumage du véhicule
⑧ Source d'allumage

CONEXIONES (Fig. 5 – Fig. 8)

Antes de efectuar las conexiones, asegúrese de que apaga todos los componentes audio. Conecte el cable amarillo de la batería proveniente del amplificador directamente al terminal positivo (+) de la batería del vehículo. No conecte dicho cable al bloque de fusibles.

⚠ **PRUDENCIA**

◆ **Precaución al conectar los terminales/piezas**
- Mantenga los objetos conductores eléctricos alejados de los terminales/piezas de la unidad (fuente de alimentación, fusibles, terminal de salida de altavoces, conectores RCA, etc.). De lo contrario, podría producirse un cortocircuito o un accidente.

Para evitar que entre ruido externo en el sistema de audio
- Coloque la unidad y pase los cables a 10 cm (3-15/16") por lo menos del conjunto de cables del automóvil.
- Mantenga los conductores de alimentación de la batería lo más alejados posible de otros cables.
- Conecte el conductor de puesta a tierra con seguridad a un punto metálico desnudo (si es necesario, elimine le pintura o la grasa) del chasis del automóvil.
- Si añade un supresor de ruido opcional, conéctelo lo más lejos posible de la unidad. Su proveedor Alpine dispone de varios supresores de ruido. Solicítele más información.
- Su proveedor Alpine conoce la mejor forma de evitar el ruido. Solicítele más información.

❶ Terminal de la alimentación

❷ Fusible
PDX-M12: 25A x 4
PDX-M6: 20A x 4
- UTILICE ÚNICAMENTE EL AMPERAJE CORRECTO CUANDO CAMBIE FUSIBLES.
  De lo contrario, puede producirse un incendio o una descarga eléctrica.

❸ Terminales de salida del altavoz
Según lo descrito en la sección "Precauciones sobre las conexiones del cable del altavoz", inserte el cable del altavoz en el conector de altavoz que, después, se inserta en el terminal de salida del altavoz.

NOTA:
- *Inserte completamente el conector de altavoz para evitar pérdidas de conexión o que el cable se suelte por la vibración del vehículo, etc.*
- *El conector de altavoz se puede conectar en ambos sentidos: no es preciso tener en cuenta ninguna indicación de polaridad.*
- *Nunca conecte los cables de altavoz juntos o en el punto de tierra del chasis.*

❹ Control remoto de graves (opcional)
Conecte la unidad de control remoto de graves (se vende por separado) para ajustar el nivel de la unidad principal y el nivel de ganancia de entrada de la unidad. Para obtener más información, consulte "⓭ Control de ajuste de ganancia de entrada" en la sección "AJUSTES DEL INTERRUPTOR" del Manual del propietario.

❺ Clavijas RCA de entrada
Conecte las mismas a los cables de salida de línea de su unidad principal utilizando cables de extensión RCA (vendidos por separado).

❻ Clavijas de salida de preamplificador
Las tomas proporcionan una salida de nivel en línea. Se trata de una salida idónea para conectar un segundo amplificador subwoofer. Esta salida admite todos los rangos y no se ve afectada por las frecuencias de cruce.

❼ Conector de batería
Realice las conexiones de los cables de batería, encendido remoto y toma de tierra (tal como se indica) al conector de batería. Inserte el conector en el terminal 1.

❽ Cable de la batería (amarillo, vendido separadamente)
Asegúrese de añadir un fusible tan cerca como sea posible del terminal positivo (+) de la batería. Este fusible protegerá el sistema eléctrico de su vehículo en caso de que se produzca un cortocircuito. Consulte "Precauciones sobre las conexiones del cable de alimentación".

❾ Cable para encendido remoto (azul/blanco, vendido separadamente)
Conecte este cable al cable de encendido remoto o de antena eléctrica (disparador positivo (+) de 12V solamente) de su unidad principal.

❿ Cable de tierra (negro, vendido separadamente)
Conecte este cable con seguridad en un punto metálico expuesto, limpio, en el chasis del vehículo. Verifique que este punto es un verdadero punto de puesta a tierra comprobando si existe continuidad entre este punto y el terminal negative (–) de la batería del vehículo. Conecte a tierra todos sus componentes audio en el mismo punto del chasis para prevenir bucles en la conexión a tierra. Consulte "Precauciones sobre las conexiones del cable de alimentación".

◆ Precauciones sobre las conexiones del cable de alimentación

No es posible conectar el cable de alimentación si no se pela previamente su extremo. A continuación se detalla cómo conectar el extremo pelado del cable de alimentación.

Nota:
- Utilice los tornillos hexagonales suministrados para realizar esta conexión. Se recomienda encarecidamente que ésta corra a cargo del distribuidor.
- Si decide realizar la conexión usted mismo, verifique que sigue con atención las instrucciones que se describen a continuación para garantizar una conexión correcta.
- Asegúrese de que utiliza los tornillos hexagonales suministrados para realizar esta conexión.
- Por motivos de seguridad, conecte el cable de la batería en último lugar.
- Para evitar la desconexión de los cables o que la unidad se caiga, no la sujete por el cable.
- No olvide añadir un fusible lo más cerca que sea posible de la batería. Asegúrese de que utiliza un fusible de la potencia adecuada para el cable de alimentación.

1. Verifique el tamaño del cable.
   Notas:
   - 4AWG/21 mm² es el tamaño mínimo del cable de tierra y de alimentación que se debe utilizar para conectar este amplificador. La longitud de estos cables no debe ser superior a un metro para que el funcionamiento sea seguro.
   - Si la longitud de los cables de tierra y de alimentación es superior a 1 m, o si va a conectar más de un amplificador, debería utilizar un bloque de distribución con cables de tierra y alimentación de 2AWG o 1/0AWG/33 mm² o 53 mm², según la longitud necesaria. Cerciórese de que instala un fusible con la tensión de línea correcta en el cable de alimentación junto al polo positivo de la batería.
   - Si no está seguro, póngase en contacto con el servicio de atención al cliente para saber qué tamaño de cable exacto debe utilizar.
2. Pele entre 7 y 10 mm (9/32"-3/8") del aislante del cable de alimentación para descubrir el conductor.
   Notas:
   - Si la longitud del conductor descubierto es demasiado corta, podrían producirse pérdidas de conexión y provocar fallos de funcionamiento o interrupción del sonido.
   - Por el contrario, si el conductor descubierto es demasiado largo, podría producirse un cortocircuito eléctrico.
3. Afloje los tornillos hexagonales del terminal del conductor de la unidad e inserte el conductor descubierto. Por último, apriete los tornillos para fijar la conexión.
4. Verifique que el cable de alimentación está conectado correctamente.

◆ Precauciones sobre las conexiones del cable del altavoz

Al conectar el cable del altavoz a la unidad, es necesario insertarlo en el conector de altavoz. A continuación se detalla cómo insertar el cable del altavoz en el conector de altavoz.

1. Verifique el tamaño del cable.
   Notas:
   - El tamaño disponible del cable del altavoz para esta unidad es 8AWG-16AWG/8 mm² - 13 mm².
   - Si no está seguro, póngase en contacto con su distribuidor para saber qué tamaño de cable exacto debe utilizar.
2. Pele entre 7 y 10 mm (9/32"-3/8") del aislante del cable para descubrir el conductor.
   Notas:
   - Si la longitud del conductor descubierto es demasiado corta, podrían producirse pérdidas de conexión y provocar fallos de funcionamiento o interrupción del sonido.
   - Por el contrario, si el conductor descubierto es demasiado largo, podría producirse un cortocircuito eléctrico.
3. Afloje completamente los 2 tornillos hexagonales de la toma del altavoz con ayuda de la llave hexagonal (pequeña, se suministra).
4. Inserte completamente el conductor descubierto del cable del altavoz en el orificio del terminal del conductor. Consulte la figura 8.
   Nota:
   - Inserte el cable del altavoz teniendo en cuenta las indicaciones +/– de el conector de altavoz. Inserte el cable positivo del altavoz en el terminal positivo del altavoz y el cable negativo del altavoz en el terminal negativo del altavoz.
5. Apriete los 2 tornillos hexagonales con ayuda de la llave hexagonal (pequeña, se suministra).

AJUSTES DEL INTERRUPTOR (Fig. 9)

Cuando realice los ajustes 12-15 descritos a continuación, extraiga el tornillo hexagonal (señalado con ★ en la ilustración) con ayuda de la llave hexagonal (pequeña, se suministra) y, a continuación, abra la cubierta de controles.

⓫ Indicador de alimentación
Encendido Cuando el aparato está en marcha.
Apagado Cuando el aparato está apagado.

⓬ Interruptor de selección de ganancia de entrada
Ajuste este interruptor según el nivel de salida de la unidad principal.
Ajústelo en la posición "0,1 - 1,0 (V)" cuando el nivel de salida de la unidad principal sea 0,1 - 1,0 (V). Ajústelo en la posición "1,0 - 8,0 (V)" cuando el nivel de salida de la unidad principal sea 1,0 V - 8,0 (V).

⓭ Control de ajuste de ganancia de entrada
Ajuste la ganancia de entrada del PDX-M12/M6 en la posición mínima utilizando un CD dinámico como fuente, aumente el volumen de la unidad principal hasta que la distorsione el sonido.
A continuación, reduzca el volumen 1 paso (o hasta que el sonido ya no esté distorsionado). Ahora, aumente la ganancia del amplificador hasta que el sonido de los altavoces vuelva a distorsionarse. Reduzca ligeramente la ganancia para que el sonido deje de distorsionarse y conseguir así el ajuste de ganancia óptimo.

El ajuste de ganancia de entrada varía en función del ajuste del interruptor de selección de ganancia de entrada (consulte "⓬ Interruptor de selección de la ganancia de entrada").

Ajuste del interruptor de selección de ganancia de entrada (V)	Gama de ajuste (V)
0,1 - 1,0	0,1 - 1,0
1,0 - 8,0	1,0 - 8,0

⓮ Interruptor selector del modo filtro subsónico

a) Ajuste este interruptor en "OFF" para escuchar (o detectar) las frecuencias más bajas disponibles.

b) Ajústelo en "15" para reducir el contenido por debajo de 15 Hz. Esto ayuda a que los subwoofer más pequeños (<10", 25 cm) reproduzcan el sonido con menos distorsión.

c) Ajústelo en "30" si los altavoces pequeños conectados (no subwoofer) van a reproducir graves bajos por debajo de 30 Hz. Esto evita que los altavoces más pequeños se anulen con frecuencias que no puedan reproducir de forma audible.

⓯ Botón de ajuste de frecuencia del filtro divisor (de frecuencias) (LP FILTER)
Permite el ajuste de la frecuencia de cruce, girando el botón para seleccionar una frecuencia entre 50 y 400 Hz como punto de intersección.

⓮ Indicador de estado

Color de la indicación	Estado	Solución
Azul	El circuito del amplificador es normal.	
Rojo	El circuito del amplificador es anormal. Se ha producido un cortocircuito eléctrico o la corriente de alimentación es demasiado elevada.	Apague la fuente de alimentación y elimine el motivo. Después, vuelva a encender la unidad y verifique el color del indicador ha cambiado a azul. Si sigue rojo, apague la unidad y póngase en contacto con su distribuidor.
	La temperatura ambiente es demasiado elevada.	Disminuya la temperatura interior del vehículo hasta conseguir un nivel normal. El indicador de color cambiará a azul.
	El voltaje de la fuente de alimentación es demasiado elevado.	Utilice el voltaje correcto de la fuente de alimentación. El indicador de color cambiará a azul.

Lista de comprobación de conexiones (Fig.10)

Por favor compruebe el estado de su unidad principal según las condiciones listadas a continuación: (Fig. 10)
a. La unidad principal no tiene un cable de encendido remoto o de antena eléctrica.
b. El cable de antena eléctrica de la unidad principal solamente está activado cuando la radio está encendida (desactivado en el modo de cinta o de CD).
c. El cable de antena eléctrica de la unidad principal es una salida de nivel lógico (+) de 5V, disparador negativo (tipo de tierra), o no puede soportar (+) 12V cuando es conectado a otro equipo además de la antena eléctrica del vehículo. Si se observa una de las condiciones anteriores, el cable de encendido remoto de su PDX-M12/M6 se deberá conectar a una fuente de alimentación mediante interruptor (ignición) en el vehículo. Asegúrese de utilizar un f

Free Manuals Download Website

http://myh66.com

http://usermanuals.us

http://www.somanuals.com

http://www.4manuals.cc

http://www.manual-lib.com

http://www.404manual.com

http://www.luxmanual.com

http://aubethermostatmanual.com

Golf course search by state

http://golfingnear.com

Email search by domain

http://emailbydomain.com

Auto manuals search

http://auto.somanuals.com

TV manuals search

http://tv.somanuals.com