INSTRUCCIONES IMPORTANTES DE SEGURIDAD

Cuando se utilizan aparatos eléctricos, especialmente en la presencia de los niños, siempre se debe tomar ciertas medidas de seguridad, incluyendo las siguientes:

- ☐ Por favor lea todas las instrucciones antes de utilizar el producto.
- ☐ A fin de protegerse contra el riesgo de un choque eléctrico, no sumerja el cable, el enchufe ni la base en agua ni en ningún otro líquido.
- ☐ Todo aparato eléctrico utilizado en la presencia de los menores de edad o por ellos mismos requiere la supervisión de un adulto.
- ☐ Desconecte el aparato de la toma de corriente cuando no esté en funcionamiento, antes de de instalar o retirar las piezas y antes de limpiarlo.
- ☐ Evite el contacto con las piezas móviles.
- ☐ No utilice ningún aparato eléctrico que tenga el cable o el enchufe averiado, que presente un problema de funcionamiento o que esté dañado. Devuelva el aparato al centro de servicio autorizado más cercano para que lo examinen, reparen o ajusten o llame gratis al número apropiado que aparece en la cubierta de este manual.
- ☐ El uso de accesorios no recomendados por el fabricante del aparato podría ocasionar incendio, choque eléctrico o lesiones personales.
- ☐ Este aparato no se debe utilizar a la intemperie.
- ☐ No permita que el cable cuelgue del borde de la mesa ni del mostrador.
- ☐ Siempre asegúrese que la tapa del extractor se encuentre bien cerrada antes de encender el motor. No abra las aldabas de cierre mientras el extractor de jugo se encuentre en funcionamiento.
- ☐ Asegúrese de ajustar el interruptor a la posición de apagado siempre que termine de utilizar el extractor. Espere que el motor pare por completo antes de desarmar el aparato.
- ☐ Jamás introduzca los dedos ni demás objetos adentro de la abertura del extractor cuando éste se encuentre en funcionamiento. Si los alimentos se llegasen a trabar en el conducto, procure destrabarlos con un empujador de alimentos o con un pedazo de fruta o de un vegetal.
- ☐ Si este método no le da resultado, apague el motor y desarme el extractor para retirar los alimentos.
- ☐ No utilice este aparato si el cedazo giratorio está dañado. Este aparato se deberá utilizar solamente con el fin previsto.

CONSERVECONSERVE ESTAS INSTRUCCIONES.

Este aparato eléctrico es para uso doméstico únicamente.

ENCHUFE POLARIZADO (Solamente para los modelos de 120V)

Este aparato cuenta con un enchufe polarizado (un contacto es más ancho que el otro). A fin de reducir el riesgo de un choque eléctrico, este enchufe encaja en una toma de corriente polarizada en un solo sentido. Si el enchufe no entra en la toma de corriente, inviértalo y si aun así no encaja, consulte con un electricista. Por favor no trate de alterar esta medida de seguridad.

TORNILLO DE SEGURIDAD

Advertencia: Este aparato cuenta con un tornillo de seguridad para evitar la remoción de la cubierta exterior del mismo. A fin de reducir el riesgo de incendio o de choque eléctrico, por favor no trate de remover la cubierta exterior. Este producto no contiene piezas reparables por el consumidor. Toda reparación se debe llevar a cabo únicamente por personal de servicio autorizado.

CABLE ELECTRICO

a) El producto se debe de proporcionar con un cable eléctrico corto (o uno separable), a fin de reducir el riesgo de tropezar o de enredarse en un cable más largo.

b) Existen cables eléctricos más largos y separables o cables de extensión que uno puede utilizar si toma el cuidado debido.

c) Si se utiliza un cable separable o de extensión,

1) El régimen nominal del cable separable o del cable de extensión debe ser, como mínimo, igual al del régimen nominal del aparato.

2) Si el aparato es de conexión a tierra, el cable de extensión debe ser un cable de tres alambres de conexión a tierra.

3) Uno debe de acomodar el cable más largo de manera que no cuelgue del mostrador o de la mesa, para evitar que un niño tire del mismo o que alguien se tropiece.

Nota: Si el cordón de alimentación está dañado, en América Latina debe sustituirse por personal calificado o por el centro de servicio autorizado.

IMPORTANT SAFEGUARDS

When using your iron, basic safety precautions should always be followed, including the following:

- ☐ Read all instructions.
- ☐ To protect against risk of electrical shock, do not immerse cord, plug or base unit in water or other liquid.
- ☐ Close supervision is necessary when any appliance is used by or near children.
- ☐ Unplug from the outlet when not in use, before putting on or taking off parts and before cleaning.
- ☐ Avoid contact with moving parts.
- ☐ Do not operate any appliance with a damaged cord or plug or after the appliance malfunctions, or has been damaged in any manner. Return the appliance to the nearest authorized service facility for examination, repair, or adjustment. Otherwise, please call the appropriate toll-free number on the cover of this manual.
- ☐ The use of accessories or attachments not recommended or sold by the manufacturer may cause fire, electric shock or injury.
- ☐ Do not use outdoors.
- ☐ Do not let cord hang over edge of the table or counter.
- ☐ Always make sure juice extractor cover is clamped securely in place before motor is turned on. Do not unfasten clamps while juice extractor is in operation.
- ☐ Be sure to turn switch to "O" (off) position after each use of your juice extractor. Make sure the motor stops completely before disassembling.
- ☐ Do not put your fingers or other objects into juice extractor opening while it is in operation. If food becomes lodged in opening, use food pusher or other piece of fruit or vegetable to push it down. When this method is not possible, turn the motor off and disassemble juice extractor to remove the remaining food.
- ☐ Do not use this appliance if the rotating strainer is damaged.
- ☐ Do not use appliance for other than intended use.

SAVE THESE INSTRUCTIONS.

This product is for household use only.

POLARIZED PLUG (120V Models Only)

This appliance has a polarized plug (one blade is wider than the other). To reduce the risk of electric shock, this plug is intended to fit into a polarized outlet only one way. If the plug does not fit fully into the outlet, reverse the plug. If it still does not fit, contact a qualified electrician. Do not attempt to modify the plug in any way.

TAMPER-RESISTANT SCREW

Warning: This appliance is equipped with a tamper-resistant screw to prevent removal of the outer cover. To reduce the risk of fire or electric shock, do not attempt to remove the outer cover. There are no user-serviceable parts inside. Repair should be done only by authorized service personnel.

ELECTRICAL CORD

a) A short power-supply cord (or detachable power-supply cord) is to be provided to reduce the risk resulting from becoming entangled in or tripping over a longer cord.

b) Longer detachable power-supply cords or extension cords are available and may be used if care is exercised in their use.

c) If a long detachable power-supply cord or extension cord is used,

1) The marked electrical rating of the detachable power-supply cord or extension cord should be at least as great as the electrical rating of the appliance,

2) If the appliance is of the grounded type, the extension cord should be a grounding-type 3-wire cord, and

3) The longer cord should be arranged so that it will not drape over the countertop or tabletop where it can be pulled on by children or tripped over.

Note: If the power supply cord is damaged, it should be replaced by qualified personnel. In Latin America, by an authorized service center.

Por favor lea este instructivo antes de usar el producto

Please Read and Save this Use and Care Book

BLACK&DECKER® Home

Extractor de jugo de manzana
Apple Juice Extractor

USA/Canada 1-800-231-9786
México 01-800-231-9786
www.prodprotect.com/applica

Accesorios/Piezas
Accessories/Parts (USA/Canada)
1-800-738-0245

Modelo
Model
❑ BDPRJE600-AR

¿NECESITA AYUDA?

Para servicio, reparaciones o preguntas relacionadas al producto, por favor llame al número del centro de servicio en el país donde usted compró su producto. NO devuelva el producto al fabricante. Llame o lleve el producto a un centro de servicio autorizado.

DOS AÑOS DE GARANTÍA LIMITADA

(No aplica en México, Estados Unidos o Canadá)

¿Qué cubre la garantía?

- La garantía cubre cualquier defecto de materiales o de mano de obra. Applica no se responsabiliza por ningún costo que exceda el valor de compra del producto.

¿Por cuánto tiempo es válida la garantía?

- Por dos años a partir de la fecha original de compra.

¿Cómo se puede obtener servicio?

- Conserve el recibo original de compra.
- Por favor llame al número del centro de servicio autorizado.

Esta garantía no cubre:

- Los productos que han sido utilizados en condiciones distintas a las normales
- Los daños ocasionados por el mal uso, el abuso o negligencia
- Los productos que han sido alterados de alguna manera
- Los daños ocasionados por el uso comercial del producto
- Los productos utilizados o reparados fuera del país original de compra
- Las piezas de vidrio y demás accesorios empacados con el aparato
- Los gastos de tramitación y embarque asociados al reemplazo del producto
- Los daños y perjuicios indirectos o incidentales

NEED HELP?

For service, repair or any questions regarding your appliance, call the appropriate 800 number on the cover of this book. **DO NOT** return the product to the place of purchase. Also, please **DO NOT** mail product back to the manufacturer, nor bring it to a service center. You may also want to consult the website listed on the cover of this manual.

Two-Years Limited Warranty

(Applies only in the United States and Canada)

What does it cover?

- Any defect in material or workmanship; provided; however, Applica's liability will not exceed the purchase price of the product.

For how long?

- Two years after the date of original purchase.

What will we do to help you?

- Provide you with a reasonably similar replacement product that is either new or factory refurbished.

How do you get service?

- Save your receip t as proof of the date of sale.
- Check our on-line service site at www.prodprotect.com/applica, or call our toll-free number, 1-800-231-9786, for general warranty service.
- If you need parts or accessories, please call 1-800-738-0245.

What does your warranty not cover?

- Damage from commercial use
- Damage from misuse, abuse or neglect
- Products that have been modified in any way
- Products used or serviced outside the country of purchase
- Glass parts and other accessory items that are packed with the unit
- Shipping and handling costs associated with the replacement of the unit
- Consequential or incidental damages (Please note, however, that some states do not allow the exclusion or limitation of consequential or incidental damages, so this limitation may not apply to you.)

How does state law relate to this warranty?

- This warranty gives you specific legal rights, and you may also have other rights that vary from state to state or province to province.

Póliza de Garantía

(Válida sólo para México)

Duración

Applica Manufacturing, S. de R. L. de C.V. garantiza este producto por 2 años a partir de la fecha original de compra.

¿Qué cubre esta garantía?

Esta Garantía cubre cualquier defecto que presenten las piezas, componentes y la mano de obra contenidas en este producto.

Requisitos para hacer válida la garantía

Para reclamar su Garantía deberá presentar al Centro de Servicio Autorizado la póliza sellada por el establecimiento en donde adquirió el producto. Si no la tiene, podrá presentar el comprobante de compra original.

¿Donde hago válida la garantía?

Llame sin costo al teléfono 01 800 714 2503, para ubicar el Centro de Servicio Autorizado más cercano a su domicilio en donde usted podrá encontrar partes, componentes, consumibles y accesorios.

Procedimiento para hacer válida la garantía

Acuda al Centro de Servicio Autorizado con el producto con la póliza de Garantía sellada o el comprobante de compra original, ahí se reemplazará cualquier pieza o componente defectuoso sin cargo alguno para el usuario final. Esta Garantía incluye los gastos de transportación que se deriven de su cumplimiento.

Excepciones

Esta Garantía no será válida cuando el producto:

A) Se hubiese utilizado en condiciones distintas a las normales.

B) No hubiese sido operado de acuerdo con el instructivo de uso que le acompaña.

C) Cuando el producto hubiese sido alterado o reparado por personas no autorizadas por Applica Manufacturing, S. de R. L. de C.V.

Nota: Usted podra encontrar partes, componentes, consumibles y accesorios en los centros de servicios autorizados. Esta garantía incluyen los gastos de transportación que se deriven de sus cumplimiento dentro de sus red de servicio.

Por favor llame al número correspondiente que aparece en la lista a continuación para solicitar que se haga efectiva la garantía y donde Ud. puede solicitar servicio, reparaciones o partes en el país donde el producto fué comprado. También puede consultarnos en el e-mail. "servicio@applicamail.com.mx

Argentina
Servicio Central Attendace
Monroe 3351 Ciudad
Autónoma de Bs. As.
Buenos Aires Argentina
Tel. 0810-999-8999

Chile
Servicio Máquinas y
Herramientas Ltda.
Av. Apoquindo No. 4867 -
Las Condes
Santiago, Chile
Tel.: (562) 263-2490

Colombia
PLINARES
Avenida Quito # 88A-09
Bogotá, Colombia
Tel. sin costo 01 800
7001870

Costa Rica
Aplicaciones
Electromecanicas, S.A.
Calle 26 Bis y Ave. 3
San Jose, Costa Rica
Tel.: (506) 257-5716
223-0136

Ecuador
Servicio Master de Ecuador
Av. 6 de Diciembre 9276
y los Alamos
Tel. (593) 2281-3882

El Salvador
Calle San Antonio Abad
2936
San Salvador, El Salvador
Tel. (503) 2284-8374

Guatemala
MacPartes SA
3ª Calle 414 Zona 9
Frente a Tecun
Tel. (502) 2331-5020
2332-2101

Honduras
ServiTotal
Contigua a Telecentro
Tegucigalpa, Honduras,
Tel. (504) 235-6271

México
Articulo 123 # 95 Local
109 y 112
Col. Centro, Cuauhtemoc,
México, D.F.
Tel. 01 800 714 2503

Nicaragua
ServiTotal
De semáforo de portezuelo
500 metros al sur.
Managua, Nicaragua,
Tel. (505) 248-7001

Panamá
Servicios Técnicos CAPRI
Tumbamuerto Boulevard
El Dorado Panamá
500 metros al sur.
Tel. (507) 2360-236
(507) 2360-159

Perú
Servicio Central Fast
Service
Av. Angamos Este 2431
San Borja, Lima Perú
Tel. (511) 2251 388

Puerto Rico
Buckeye Service
Jesús P. Piñero #1013
Puerto Nuevo, SJ PR 00920
Tel.: (787) 782-6175

Republica Dominicana
Plaza Lama, S.A.
Av, Duarte #94
Santo Domingo,
República Dominicana
Tel.: (809) 687-9171

Venezuela
Inversiones BDR CA
Av. Casanova C.C.
City Market Nivel Plaza
Local 153
Diagonal Hotel Melia,
Caracas.
Tel. (582) 324-0969

www.applica-latam.com
servicio@applicamail.com.
mx

Sello del Distribuidor:

Fecha de compra:

Modelo:

Código de fecha / Date Code

Comercializado por:
Applica Manufacturing, S. de R. L. de C.V.
Presidente Mazarik No111, 1er Piso
Col. Chapultepec Morales, Mexico D.F
Deleg. Miguel Hidalgo
CP 11570
MEXICO
Servicio y Reparación
Art. 123 No. 95
Col. Centro, C.P. 06050
Deleg. Cuauhtemoc
Servicio al Consumidor,
Venta de Refacciones y Accesorios
01 800 714 2503

BLACK&DECKER Marca registrada de *The Black & Decker Corporation*, Towson, Maryland, E.U.
Trademark of *The Black & Decker Corporation*, Towson, Maryland, USA

Copyright © 2008 Applica Consumer Products, Inc.

Fabricado en la República Popular de China
Impreso en la República Popular de China

Importado por / Imported by:

APPLICA AMERICAS, INC.
Av. Juan B Justo 637 Piso 10
(C1425FSA) Ciudad Autonoma de Buenos Aires
Argentina
C.U.I.T No. 30-69729892-0

Importado por / Imported by:

APPLICA MANUFACTURING, S. DE R. L. DE C. V.
Presidente Mazarik No111, 1er Piso
Col. Chapultepec Morales, Mexico D.F
Deleg. Miguel Hidalgo
CP 11570
MEXICO
Teléfono: (55) 5263-9900
Del interior marque sin costo
01 (800) 714 2503

Made in People's Republic of China
Printed in People's Republic of China

600 W 220 V~ 50 Hz

Applica®
Applica Consumer Products, Inc.

2008/7-30-117S/E

Download from Www.Somanuals.com. All Manuals Search And Download.

Este producto puede variar ligeramente del que aparece ilustrado.

1. Cubierta del motor
2. Seguro - izquierdo
3. Seguro - derecho
4. Cubierta del colador
5. Recipiente para pulpa
6. Pico
7. Tapa
8. Conducto de entrada
9. Dispositivo para empujar
10. Dispositivo para empujar (redondo)
11. Adaptador para el conducto de entrada
12. Colador
13. Cable y enchufe
14. Adaptador para el colador
15. Interruptor

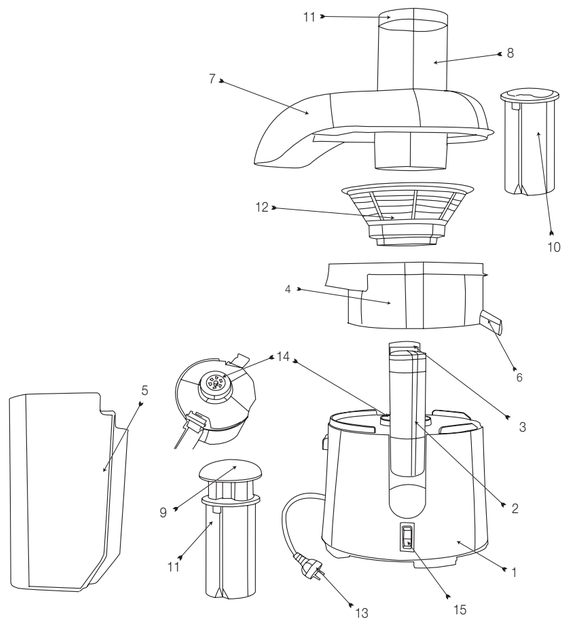

Product may vary slightly from what is illustrated.

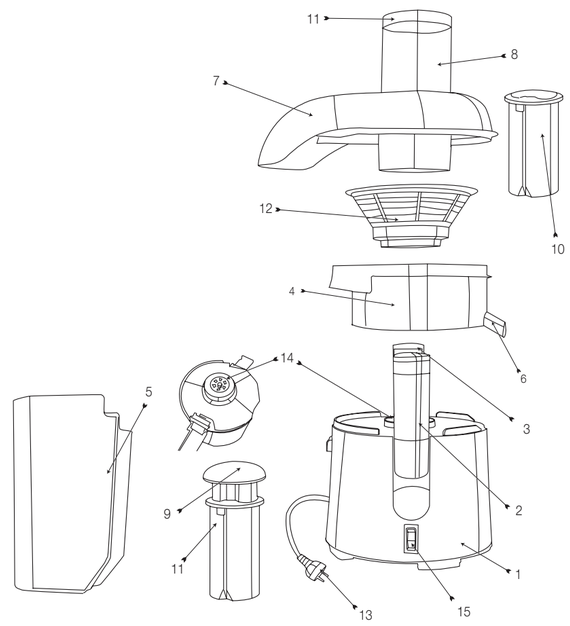

1. Motor housing
2. Latch (left)
3. Latch (right)
4. Strainer housing
5. Pulp container
6. Spout
7. Cover
8. Inlet chute
9. Pusher
10. Pusher (round)
11. Inlet chute adaptor
12. Strainer
13. Plug and cord set
14. Strainer adaptor
15. Switch

Cómo usar

Este aparato es solamente para uso doméstico.

ENSAMBLAJE Y FUNCIONAMIENTO

Importante: Antes de usar por primera vez, desarme el aparato y lave todas las piezas según las instrucciones de limpieza.

CÓMO ARMAR SU EXTRACTOR DE JUGOS

Coloque la cubierta del colador encima de la cubierta del motor. Luego coloque el colador dentro de su cubierta, presionándolo contra el adaptador.

Coloque la tapa sobre la cubierta del colador. Ajuste los ganchos de los seguros en las ranuras de la tapa, luego presione el seguro derecho y el izquierdo asegurándose de que encajen en su lugar.

Ajuste el recipiente para pulpa en el extractor de jugos, asegurándose de que la saliente del recipiente entre en la ranura del electrodoméstico.

ADAPTADOR DE ENTRADA

La entrada se puede adaptar para varios ingredientes. Los alimentos redondos y grandes como las manzanas pueden ser procesados sin adaptador, sin embargo, para los ingredientes largos como las zanahorias es mejor colocar el adaptador.

El adaptador se ajusta alineando primero la ranura con la saliente de la entrada. Luego se puede empujar el adaptador suavemente hacia abajo, girándolo hacia la izquierda hasta que se tranque en su lugar.

Se proporciona un dispositivo aparte para empujar para usar con el adaptador.

Advertencia: Nunca use el dispositivo para empujar sin el adaptador ya que puede dañarse.

Para procesar un ingrediente redondo, retire el adaptador girándolo hacia la derecha y luego levántelo de la entrada.

Para usar el dispositivo para empujar, primero alinee la ranura con la saliente de la entrada, luego presione suavemente.

USO DE SU EXTRACTOR DE JUGOS

Este electrodoméstico está diseñado para extraer el jugo de frutas y verduras.

No use este electrodoméstico con ningún otro propósito.

Únicamente para uso doméstico en interiores.

Prepare el material que procesará lavándolo bien y pelándolo según sea necesario. Retire todas las pepitas y semillas grandes. Puede ser necesario cortar los ingredientes grandes para que pasen por el conducto de entrada.

Los ingredientes más pequeños pueden colocarse directamente en el conducto y empujarse dentro del extractor de jugos con el dispositivo para empujar correspondiente.

Asegúrese de que el interruptor de velocidad esté en la posición “0” (apagado), luego enchufe el cable en un tomacorriente.

Nota: Asegúrese de que el voltaje que se muestra en la parte inferior de la cubierta del motor corresponda con el suministro de voltaje local.

Presione el interruptor para seleccionar la velocidad I o II según sea necesario. La velocidad baja debe ser usada para frutas blandas y la velocidad alta para frutas más duras.

Verifique que el colector de pulpa esté en su lugar y coloque un recipiente adecuado bajo el pico. Coloque los ingredientes en el conducto de entrada. El dispositivo para empujar se puede usar para empujar suavemente los ingredientes por el conducto de entrada. No sobrecargue la máquina. Demasiada presión puede ocasionar que el material se atasque en el conducto de entrada.

Nota: El jugo puede seguir saliendo luego de que el electrodoméstico haya sido apagado.

Este electrodoméstico no se debe mantener en funcionamiento continuo durante más de 1 minuto por vez. Luego de 1 minuto de uso, se debe permitir que el electrodoméstico se enfríe por lo menos durante 2 minutos antes de usarlo nuevamente.

En caso de una obstrucción, NUNCA USE LOS DEDOS NI NINGÚN OBJETO QUE NO SEA EL DISPOSITIVO PARA EMPUJAR PARA DESPEJAR EL CONDUCTO DE ENTRADA.

Si los alimentos no pueden ser retirados, ponga el selector de velocidad en la posición “0” (apagado) y DESENCHUFE EL CABLE DEL TOMACORRIENTE.

Retire la tapa como se describe en este instructivo y despeje la obstrucción. Vuelva a colocar la tapa, a conectar el extractor de jugos al suministro de energía y continúe haciendo jugo.

Cuando termine de hacer jugo, vuelva a poner el interruptor en la posición de “0” (apagado) y permita que el motor se detenga. Debe dejar la jarra en su lugar hasta que el jugo deje de salir del pico.

DESENCHUFE EL CABLE DE CORRIENTE DEL TOMACORRIENTE y desarme el extractor de jugo. Vacíe la pulpa del recipiente colector y limpie todas las piezas tan pronto como sea posible luego de terminar de procesar.

Nota: El extractor de jugos no funcionará a menos que todas las piezas estén correctamente montadas.

Nota: El colador seguirá girando luego de que se haya apagado el electrodoméstico.

Nota: No se acerque a ninguna pieza que se mueva cuando esté en uso. Permita que el motor se detenga por completo antes de retirar cualquier pieza del electrodoméstico.

CÓMO VACIAR EL RECIPIENTE PARA PULPA

Si el recipiente para pulpa se llena antes de que use todos los ingredientes, presione el interruptor para seleccionar la posición "0" (apagado) y desenchufe el extractor de jugos.

Sostenga el recipiente para pulpa, quítelo de la cubierta del motor y deseche la pulpa. Puede desechar la pulpa y regresar el filtro a su posición en la cubierta del motor.

Vuelva a conectar la unidad al suministro de energía y siga haciendo jugo.

Cuidado y limpieza

Este electrodoméstico no contiene piezas reparables por el consumidor. Para servicio, acuda a personal de técnico calificado.

CÓMO CUIDAR SU EXTRACTOR DE JUGOS

Se debe limpiar bien el extractor de jugos luego de cada uso.

Asegúrese de que el electrodoméstico esté apagado y desenchufe la unidad del suministro de energía antes de realizar la limpieza.

Nota: Nunca sumerja la cubierta del motor en agua ni en ningún otro líquido.

Para limpiar la cubierta del motor, pásele un paño húmedo. Permita que se seque por completo antes de volver a usarla o guardarla. Las piezas extraíbles del ensamble del extractor de jugo deben ser lavadas, inmediatamente después de cada uso, con un detergente suave en agua tibia. Estas piezas no se pueden lavar en la máquina lavaplatos y deben ser lavadas a mano.

Use un cepillo para quitar los residuos de pulpa de los dientes de corte y los orificios de filtrado del colador.

Luego de lavar, enjuague y permita que todas las piezas se sequen por completo al aire antes de armar y guardar el extractor nuevamente.

Nunca use un cepillo de metal para limpiar el colador. **Tenga cuidado al manipular el colador ya que las cuchillas son afiladas.**

Advertencia: No use el electrodoméstico si el colador giratorio está dañado.

How to Use

This appliance is for household use only.

Important: Before you use it for the first time, disassemble the unit and wash all parts as instructed in the Care and Cleaning section.

ASSEMBLING YOUR JUICE EXTRACTOR

Place the strainer housing on the motor housing, then place the strainer into the strainer housing, pressing it onto the strainer adaptor.

Place the cover on top of the strainer housing. Fit the hooks of the latches over the recesses in the cover, and then push the right and left-hand latches down ensuring they lock in place.

Fit the pulp container onto the juice extractor, making sure the rib on the container locates into the slot in the appliance.

INLET ADAPTOR

The inlet can be adapted to suit various ingredients. Large round items such as apples can be processed with no adaptor. However, long ingredients such as carrots work better with the adaptor in place.

The adaptor is fitted by first aligning the groove with the rib in the inlet. The adaptor must then be gently pushed down and rotated in an anti-clockwise direction until it locks in place.

A separate pusher is provided for use with the adaptor.

Warning: Never use the pusher without the adaptor in place as damage may occur.

To process round ingredients remove the adaptor by rotating it in a clock-wise direction then lift it from the inlet.

The pusher is used by first aligning the groove with the rib in the inlet the pushing it down gently.

USING YOUR JUICE EXTRACTOR

This appliance is designed to extract juice from fruits & vegetables. Do not use this appliance for any other purpose.

For indoor domestic use only.

Prepare material to be processed by washing thoroughly and peeling as required. Remove all pips and large seeds. Large items may need to be cut into pieces to fit the inlet chute.

Smaller items may be placed directly into the chute and guided into the juice extractor using the relevant pusher.

Make sure the speed switch is in the ‘‘0’’ (OFF) position, then plug the cord-set into a power outlet.

Note: Make sure that the voltage shown on the underside of the motor housing corresponds with the local supply voltage.

Press the switch to select speed I or II as required. Low speed should be used for soft fruits and high speed for harder fruits.

Check that the pulp collector is in place, and place a suitable container under the spout.

Place the ingredients into the inlet chute. The pusher can be used to gently guide the ingredients down the inlet chute. Do not overload the machine. Too much pressure may cause material to jam the inlet chute.

Note: Juice may continue to flow after the appliance has been turned off.

This appliance should not be operated continuously for more than 1 minute at a time. After 1 minute’s use, the appliance should be allowed to cool at least 2 minutes before using it again.

If a blockage occurs, NEVER USE FINGERS OR ANY OBJECT OTHER THAN THE PUSHER TO CLEAR THE INLET CHUTE.

If the food cannot be dislodged, turn the speed selector to the “0” position (OFF) and UNPLUG THE POWER CORD FROM OUTLET.

Remove the cover as described in this Use and Care Book and clear the blockage. Replace the cover, re-connect the juice extractor to the electrical supply & resume juicing.

When juicing is completed, the switch should be returned to the “0” (OFF) position, and allow the motor to come to a stop. The jug should be left in place until the juice stops flowing from the spout.

UNPLUG POWER CORD FROM THE OUTLET, and disassemble the juice extractor.

Empty the pulp from the collector and clean all parts as soon as possible after you have finished processing.

Note: The juice extractor will not operate unless all the parts are correctly fitted.

Note: The strainer will continue to rotate after the appliance has been turned off.

Note: Do not approach any parts that move in use. Allow the motor to come to a complete stop before removing any part of the appliance.

EMPTYING THE PULP CONTAINER / STRAINER

If the pulp container (3) becomes full before all of the ingredients are used, press the switch (15) to select the ''0'' (OFF) position and unplug the juice extractor.

Take hold of the pulp container pull it away from the motor housing and discard the pulp.

The pulp can be discarded and the strainer returned to its position in the motor housing.

Reconnect the unit to the power supply & recommence juicing.

Care and Cleaning

This product contains no user serviceable parts. Refer service to qualified service personnel.

HOW TO TAKE CARE OF YOUR JUICE EXTRACTOR

The juice extractor must be cleaned thoroughly after each use. Make sure the appliance is switched ‘OFF’ and unplug the unit from the power supply before cleaning.

Note: Never immerse the motor housing in water or any other liquid.

To clean motor housing, wipe clean with a damp cloth. Allow to dry thoroughly before re-using or storing. The removable parts of the juice extractor assembly should be washed promptly after each use with a mild detergent in warm water. These parts are not dishwasher safe and must be hand washed.

Use a brush to scrub pulp residue from the cutting teeth and strainer holes of the strainer.

After washing, rinse and allow all parts to dry thoroughly before re-assembly and storage.

Never use a metal brush to clean the strainer. **Take care when handling the strainer as the blades are sharp.**

Warning: Do not use the appliance if the rotating strainer is damaged.

Download from Www.Somanuals.com. All Manuals Search And Download.

Free Manuals Download Website

http://myh66.com

http://usermanuals.us

http://www.somanuals.com

http://www.4manuals.cc

http://www.manual-lib.com

http://www.404manual.com

http://www.luxmanual.com

http://aubethermostatmanual.com

Golf course search by state

http://golfingnear.com

Email search by domain

http://emailbydomain.com

Auto manuals search

http://auto.somanuals.com

TV manuals search

http://tv.somanuals.com