SINGLE BURNER NAPHTHA STOVE

MODEL 442 MODÈLE

SINGLE BURNER STOVE
RÉCHAUD UN FEU
ESTUFA DE UN QUEMADOR

INSTRUCTIONS FOR USE
MODE D'EMPLOI
INSTRUCCIONES DE USO

442

Litho in the U.S.A.
442-054T (11/23/05)

Limited Five Year Warranty

The Coleman Company, Inc. ("Coleman") warrants that for a period of five years from the date of original retail purchase, this product will be free from defects in material and workmanship. Coleman, at its option, will repair or replace this product or any component of the product found to be defective during the warranty period. Replacement will be made with a new or remanufactured product or component. If the product is no longer available, replacement may be made with a similar product of equal or greater value. This is your exclusive warranty.

This warranty is valid for the original retail purchaser from the date of initial retail purchase and is not transferable. Keep the original sales receipt. Proof of purchase is required to obtain warranty performance. Coleman dealers, service centers, or retail stores selling Coleman® products do not have the right to alter, modify or in any way change the terms and conditions of this warranty.

What This Warranty Does Not Cover

This warranty does not cover normal wear of parts, parts that are not genuine Coleman® parts, or damage resulting from any of the following: negligent use or misuse of the product; use on improper voltage or current; commercial use of the product; use contrary to the operating instructions; disassembly, repair or alteration by anyone other than Coleman or an authorized service center. Further, the warranty does not cover Acts of God, such as fire, flood, hurricanes and tornadoes. Warranty void if damage to product results from the use of a part other than a genuine Coleman® part.

COLEMAN SHALL NOT BE LIABLE FOR DEFECTS THAT ARE CAUSED BY THE USE OF UNAUTHORIZED PARTS OR SERVICE. COLEMAN SHALL NOT BE LIABLE FOR ANY INCIDENTAL OR CONSEQUENTIAL DAMAGES CAUSED BY THE BREACH OF ANY EXPRESS OR IMPLIED WARRANTY OR CONDITIONS. EXCEPT TO THE EXTENT PROHIBITED BY APPLICABLE LAW, ANY IMPLIED WARRANTY OF MERCHANTABILITY OR FITNESS FOR A PARTICULAR PURPOSE IS LIMITED IN DURATION TO THE DURATION OF THE ABOVE WARRANTY OR CONDITIONS. SOME STATES, PROVINCES, OR JURISDICTIONS DO NOT ALLOW THE EXCLUSION OR LIMITATION OF INCIDENTAL OR CONSEQUENTIAL DAMAGES OR LIMITATIONS ON HOW LONG AN IMPLIED WARRANTY LASTS, SO THE ABOVE LIMITATIONS OR EXCLUSION MAY NOT APPLY TO YOU. THIS WARRANTY GIVES YOU SPECIFIC LEGAL RIGHTS, AND YOU MAY ALSO HAVE OTHER RIGHTS THAT VARY FROM STATE TO STATE OR PROVINCE TO PROVINCE.

How to Obtain Warranty Service

Take the product to an authorized Coleman service center. You can find the nearest authorized Coleman service center by visiting **www.coleman.com** or calling 1-800-835-3278 or TDD 316-832-8707 in the United States or 1 800 387-6161 in Canada. If a service center is not conveniently located, attach to the product a tag that includes your name, address, daytime telephone number and description of the problem. Include a copy of the original sales receipt. Carefully package the product and send either by **courier or insured mail** with shipping and insurance prepaid to:

For products purchased in the United States:
The Coleman Company, Inc.
3600 North Hydraulic
Wichita, KS 67219

For products purchased in Canada:
Sunbeam Corporation (Canada) Limited
5975 Falbourne Street
Mississauga, Ontario
Canada L5R 3V8

The costs of transporting the product to Coleman or an authorized service center for warranty service is the responsibility of the purchaser.

Do not mail products with fuel in tanks, or with disposable propane cylinders. Remove glass globes from lanterns and wrap separately.

DO NOT RETURN THIS PRODUCT TO THE PLACE OF PURCHASE.

If you have any questions regarding this warranty please call 1-800-835-3278 or TDD 316-832-8707 in the United States or 1 800 387-6161 in Canada.

Lithographié aux États-Unis

Garantie limitée de 5 ans

The Coleman Company, Inc. (« Coleman ») garantit cet article contre tout vice de matériau et de fabrication pendant une période de cinq (5) ans courants à compter de la date de l'achat. Coleman se réserve le droit de choisir entre réparer ou remplacer cet article ou toute pièce de celui-ci dont la défectuosité a été constatée au cours de la période de garantie. Le remplacement se fera au moyen d'un produit neuf ou remanufacturé ou bien d'une pièce neuve ou remanufacturée. Si l'article n'est plus disponible, il sera remplacé par un article semblable, de valeur égale ou supérieure. La présente constitue votre garantie exclusive.

Cette garantie n'est valable que pour l'acheteur au détail original à partir de la date de l'achat au détail initial et elle n'est pas transférable. Veuillez conserver le reçu d'achat original. La preuve d'achat est exigée pour tout service couvert par la garantie. Les concessionnaires Coleman, les centres de service et les détaillants qui vendent des articles Coleman® n'ont pas le droit d'altérer, de modifier ou de changer d'une manière quelconque les modalités de cette garantie.

Ce que ne couvre pas cette garantie

Cette garantie ne couvre pas l'usure normale des pièces, les pièces autres que les pièces authentiques Coleman® ou l'endommagement attribuable à toute raison suivante : à la négligence, à l'utilisation abusive du produit, au branchement sur un circuit de tension ou courant inapproprié, à l'utilisation commerciale du produit, au non-respect du mode d'emploi, au démontage et à la réparation ou à l'altération par quiconque, sauf Coleman ou un centre de service agréé Coleman. Cette garantie ne couvre pas non plus les cas de force majeure comme incendies, inondations, ouragans et tornades. La garantie est automatiquement annulée si l'endommagement du produit découle de l'utilisation d'une pièce autre qu'une pièce de marque Coleman®.

COLEMAN N'ASSUME AUCUNE RESPONSABILITÉ POUR LES VICES RÉSULTANT DE L'EMPLOI DE PIÈCES NON AUTORISÉES OU DE RÉPARATIONS EXÉCUTÉES PAR UN PERSONNEL NON AUTORISÉ. COLEMAN DÉCLINE TOUTE RESPONSABILITÉ EN CAS DE DOMMAGES ACCESSOIRES OU INDIRECTS RÉSULTANT DU NON-RESPECT DE TOUTE GARANTIE OU CONDITION EXPLICITE OU IMPLICITE. SAUF DANS LA MESURE INTERDITE PAR LA LÉGISLATION PERTINENTE, TOUTE GARANTIE IMPLICITE DE QUALITÉ COMMERCIALE OU D'APPLICATION À UN USAGE PARTICULIER EST LIMITÉE À LA DURÉE DE LA GARANTIE OU CONDITION CI-DESSUS. CERTAINS ÉTATS ET CERTAINES PROVINCES OU JURIDICTIONS INTERDISENT D'EXCLURE OU DE LIMITER LES DOMMAGES ACCESSOIRES OU INDIRECTS, OU NE PERMETTENT PAS LA LIMITATION DE LA DURÉE D'APPLICATION DE LA GARANTIE IMPLICITE, DE SORTE QUE VOUS POUVEZ NE PAS ÊTRE ASSUJETTI AUX LIMITES OU EXCLUSIONS ÉNONCÉES CI-DESSUS. CETTE GARANTIE VOUS CONFÈRE DES DROITS JURIDIQUES PRÉCIS ET VOUS POUVEZ AVOIR D'AUTRES DROITS, CES DROITS VARIANT D'UN ÉTAT OU D'UNE PROVINCE À L'AUTRE.

Comment obtenir le service prévu par la garantie

Apportez l'article à un Centre de service agréé Coleman. Pour obtenir l'adresse du plus proche centre de service agréé Coleman, visitez le **www.colemancanada.ca** ou bien composez le 1 800 835-3278 ou le ATS 316-832-8707 aux États-Unis, le 1 800 387-6161 au Canada. S'il n'y a pas de centre de service facile d'accès, fixez une étiquette sur l'article précisant vos nom, adresse, numéro de téléphone le jour et la description de la défectuosité. Veuillez inclure une copie du reçu d'achat original. Emballez soigneusement le produit et envoyez le colis en port et **assurance** payés, par messageries ou autre service, **avec valeur déclarée**, à l'une des adresses suivantes :

Produits achetés aux États-Unis :
The Coleman Company, Inc.
3600 North Hydraulic
Wichita, KS 67219

Produits achetés au Canada :
Sunbeam Corporation (Canada) Limited
5975 Falbourne Street
Mississauga (Ontario)
Canada L5R 3V8

Les frais de transport du produit à Coleman ou à un centre de service agréé, en vue de la réparation sous garantie du produit, incombent à l'acheteur.

N'envoyez pas de produits dont le réservoir contienne du carburant ou bien auxquels soit fixée un bouteille jetable de propane. Retirez le globe en verre des lanternes et emballez-le séparément.

NE RETOURNEZ PAS CE PRODUIT AU LIEU D'ACHAT.

Si vous avez toute question quant à cette garantie, veuillez composer le 1 800 835-3278 ou le ATS 316-832-8707 aux États-Unis, et le 1 800 387-6161 au Canada.

Litografiado en E.U.A.

Garantía Limitada de Cinco Años

The Coleman Company, Inc. ("Coleman") garantiza que por un periodo de cinco años a partir de la fecha original de compra, este producto estará libre de defectos en material y construccion. Coleman, a su discreción, reparará o reemplazará este producto o cualquier componente del producto que esté defectuoso durante el periodo de la garantía. Cualquier reemplazo será hecho con un producto o componente nuevo o refabricado. Si el producto no se encuentra disponible, el reemplazo se podrá hacer con un producto similar de igual o mayor valor. Esta es su garantía exclusiva.

Esta garantía es válida para el comprador original desde la fecha de la compra inicial y no es transferible. Guarde su recibo de compra. Prueba de recibo de compra es requerido para obtener ejecución de la garantía. Los comerciantes de Coleman, centros de servicio o las tiendas al por menor que venden articles Coleman® no tienen el derecho de alterar, modificar o cambiar de ninguna otra manera los términos y condiciones de esta garantía.

Lo Que Esta Garantia No Cubre

Esta garantía no cubre el desgaste normal de las piezas, piezas que no sean genuinas de Coleman® ni daño resultante por las siguientes causas; uso negligente o uso incorrecto del producto; uso con voltaje o corriente no apropiado, uso comercial de este producto, uso contrario a las instrucciones de operación, desmontaje, reparación o alteración por cualquiera que no sea Coleman® o un centro de servicio autorizado. Además, la garantía no cubre Fuerzas Naturales tales como son fuego, inundaciones, huracanes y tornados. La garantía no es valida si el daño al producto es un resultado del uso de piezas que no sean piezas genuinas Coleman®.

COLEMAN NO SERA PESPONSABLE POR DEFECTOS CAUSADOS POR EL USO DE PIEZAS O SERVICIO NO AUTORIZADO. COLEMAN NO SERÁ RESPONSABLE POR NINGÚN DAÑO INCIDENTAL O CONSIGUIENTE OCASIONADO POR LA VIOLACIÓN DE CUALQUIER GARANTÍA O CONDICIÓN IMPLICADA O EXPRESADA. CON EXCEPCIÓN AL LIMITE DE LO QUE PROVEE LA LEY APLICABLE, CUALQUIER GARANTÍA IMPLICADA DE COMERCIO O ADAPTACIÓN PARA UN USO EN PARTICULAR ES LIMITADA EN SU DURACIÓN A LA DURACIÓN DE LA GARANTÍA ARRIBA MENCIONADA. ALGUNOS ESTADOS, PROVINCIAS O JURISDICCIONES NO PERMITEN LA EXCLUSIÓN O LIMITACIÓN DE DAÑOS INCIDENTALES O CONSIGUIENTES O LIMITACIONES REFERENTE A CUÁNTO UNA GARANTÍA LIMITADA DEBE DURAR, POR LO TANTO LAS LIMITACIONES O EXCLUSIONES ARRIBA MENCIONADAS PUEDE QUE NO SEAN APLICABLES A USTED, ESTA GARANTÍA LE PROVEE DERECHOS LEGALES EXPECÍFICOS, Y ADEMÁS PUEDE QUE USTED TENGA OTROS DERECHOS QUE VARÍAN DE ESTADO A ESTADO O DE PROVINCIA A PROVINCIA.

Como Obtener Servicio de Garantía

Lleve el producto a un centro de servicio Coleman autorizado. Usted puede encontrar el centro de servicio Coleman autorizado más cercano visitando nuestro lugar web en **www.coleman.com** o llamando al 1-800-835-3278 ó al TDD 316-832-8707 en los Estados Unidos ó al 1-800-387-6161 en Canadá. Si no encuentra un centro de servicio convenientemente localizado, adhiera una etiqueta al producto que incluya su nombre, dirección, número de teléfono y una descripción del problema. Incluya una copia del recibo de compra original. Empaquete cuidadosamente el producto y envíelo ya sea por servicio de entrega o por correo **asegurado** con el franqueo y el **seguro** pagado por anticipado a:

Para productos comprados en los Estados Unidos:
The Coleman Company, Inc.
3600 North Hydraulic
Wichita, KS 67219

Para productos comprados en Canada:
Sunbeam Corporation (Canada) Limited
5975 Falbourne Street
Mississauga, Ontario
Canada L5R 3V8

Los gastos de transporte del producto a Coleman o a un centro de servicio autorizado para servicio de garantía son la responsabilidad del comprador.

No envíe productos con combustible en los tanques, o con cilindros de propano desechables. Quite los globos de cristal de las linternas y envuélvalos por separado.

NO DEVUELVA ESTE PRODUCTO AL LUGAR DONDE LO COMPRO.

Si usted tiene alguna pregunta sobre esta garantia favor de llamar al 1-800-835-3278 o al TDD 316-832-8707 en los Estados Unidos o al 1-800-387-6161 en Canadá.

The Coleman Company, Inc. • 3600 N. Hydraulic • Wichita, KS 67219 U.S.A.
1-800-835-3278 • TDD: 316-832-8707

Sunbeam Corporation (Canada) Limited • 5975 Falbourne Street
Mississauga, Ontario, Canada L5R 3V8 • 1 800 387-6161

© 2005 The Coleman Company, Inc. All rights reserved. Coleman® and Coleman® are registered trademarks of The Coleman Company, Inc.

© 2005 The Coleman Company, Inc. Tous droits réservés. Coleman® et Coleman® sont des marques déposées de The Coleman Company, Inc.

© 2005 The Coleman Company, Inc. Todos los derechos reservados. Coleman® y Coleman® son marcas registradas de The Coleman Company, Inc.

www.coleman.com

Things You Should Know

■ **PREHEATING PASTE** is available at most stores that sell backpacking equipment.

■ During operation for an extended period of time at a low heat setting, you may notice an intermittent yellow flame. This can be corrected by adjusting the flame to a slightly higher level with the **RED FUEL LEVER**.

■ Unleaded fuels may vary in quality and can affect generator life. If you are having a problem with your stove or generator using a certain brand of unleaded fuel, replace generator and try a different brand of unleaded fuel. Canadian unleaded gasolines, unlike U.S. produced fuels, contain manganese compounds that are unacceptable to both generator performance and reliability.

■ Rinse tank twice a year with fresh fuel to remove sediment, gum formations, and moisture accumulations.

■ Oil pump periodically to keep it working smoothly.

■ The usual storage areas for camping and picnic equipment are the basement, attic, or garage. To avoid the accumulation of dust, cobwebs, etc., that is common in these storage areas, place your stove in a plastic bag and seal it with a rubber band.

■ For repair service call one of the numbers listed below for location of your nearest Coleman Service Center. If product must be mailed to Service Center attach your name, address, daytime phone number, and a description of problem to product and mail it to Service Center; prepaid. **Do not send fuel.** If necessary to write the Service Center or factory, refer to your stove by model number. If not completely satisfied with the performance of this product, please call one of the numbers listed below.

Renseignements essentiels

■ La **PÂTE DE PRÉCHAUFFAGE** est vendue dans la plupart des magasins d'accessoire de camping et de randonnée.

■ Si le réchaud fonctionne longtemps basse température, vous remarquerez peut-être une flamme jaune intermittente. Pour y remédier, réglez le **LEVIER DE COMMANDE ROUGE** à un niveau légèrement plus élevé.

■ La qualité des carburants sans plomb varie et peut affecter la durée du générateur. Si réchaud ou générateur causent un ennui quand vous utilisez une certain carburant sans plomb, remplacez le générateur et essayez une autre marque de carburant sans plomb. Contrairement aux essences étatsuniennes, les essences sans plomb canadiennes contiennent des composés de manganèse qui nuisent au fonctionnement et à la fiabilité du générateur.

■ Rincez le réservoir deux fois par an avec du combustible frais pour éliminer les sédiments, la gomme et l'humidité.

■ Lubrifiez la pompe de temps à autre afin qu'elle fonctionne en douceur.

■ Hors saison, l'attirail de camping et de pique-nique est généralement rangé au sous-sol, au grenier ou au garage. Pour qu'il ne s'empoussière pas et ne se recouvre pas de toiles d'araignées, placez votre réchaud dans un sac en plastique que vous fermerez hermétiquement avec un caoutchouc.

■ En cas de panne, composez le numéro approprié ci-dessous pour connaître l'adresse du centre de réparation Coleman le plus proche, Si vous devez y envoyer le réchaud, videz le réservoir joignez vos nom, adresse, numéro de téléphone le jour ainsi que quelques renseignements au sujet de la panne. Envoyez le colis en port payé. S'il y a lieu, mentionnez le numéro de modèle exact du réchaud dans toute correspondance ultérieure échangée avec le centre de réparation ou l'usine. **N'envoyez pas de carburant.** Si vous n'êtes pas entièrement satisfait du rendement de cet article, veuillez appeler le numéro approprié, ci-dessous. Ne retournez pas l'article au lieu d'achat.

Cosas Que Debe Saber

■ La **PASTA PRECALENTADORA** está disponible en casi todas las tiendas que venden equipo de excursión.

■ Durante uso prolongado en una posición de llama baja usted podrá notar una llama intermitente amarilla. Esto se puede corregir ajustando la **PALANCA ROJA DE COMBUSTIBLE** a una posición más alta.

■ Los combustibles sin plomo pueden variar en calidad y pueden afectar la vida util del generador. Si usted está teniendo problemas con su estufa o con el generador cuando usa cierta marca de combustible, debe de reemplazar el generador y cambiar de marca de combustible. La gasolina sin plomo Canadiense, contrario a las gasolinas producidas en E.U.A., contienen compuestos de manganeso los cuales nos son aceptables para el funcionamiento y la fiabilidad del generador.

■ Enjuague el tanque dos veces por año con combustible fresco para remover la acumulación de sedimentos, formaciones pegajosas y humedad.

■ Aceite la bomba periodicamente para mantenerla trabajando sin problemas.

■ Los sitios comunes para guardar equipos de campamento y expedición son el sótano, ático y garaje. A fin de evitar la acumulación de polvo, telarañas, etc., que son comunes en estas áreas, guarde su estufa en una bolsa de plástico y séllela con una banda elástica.

■ Para servicio de reparación, llame a uno de los números abajo listados para obtener la ubicación del Centro de Servicio Coleman más cercano. Si necesita enviar el producto al Centro de Servicio, adjunte su nombre, dirección, número de teléfono durante el día y una descripción del problema al producto y envíelo franqueado al Centro de Servicio. **No envíe el combustible.** Si es necesario escribir al Centro de Servicio o a la fábrica refierase a su estufa por el número de modelo. Si no está completamente satisfecho con el funcionamiento de este producto, sírvase llamar a uno de los números que aparecen abajo.

The Coleman Company, Inc.
3600 N. Hydraulic
Wichita, KS 67219 U.S.A.
1-800-835-3278
TDD: 316-832-8707

Sunbeam Corporation (Canada) Limited
5975 Falborne Street
Mississauga, Ontario, Canada L5R 3V8

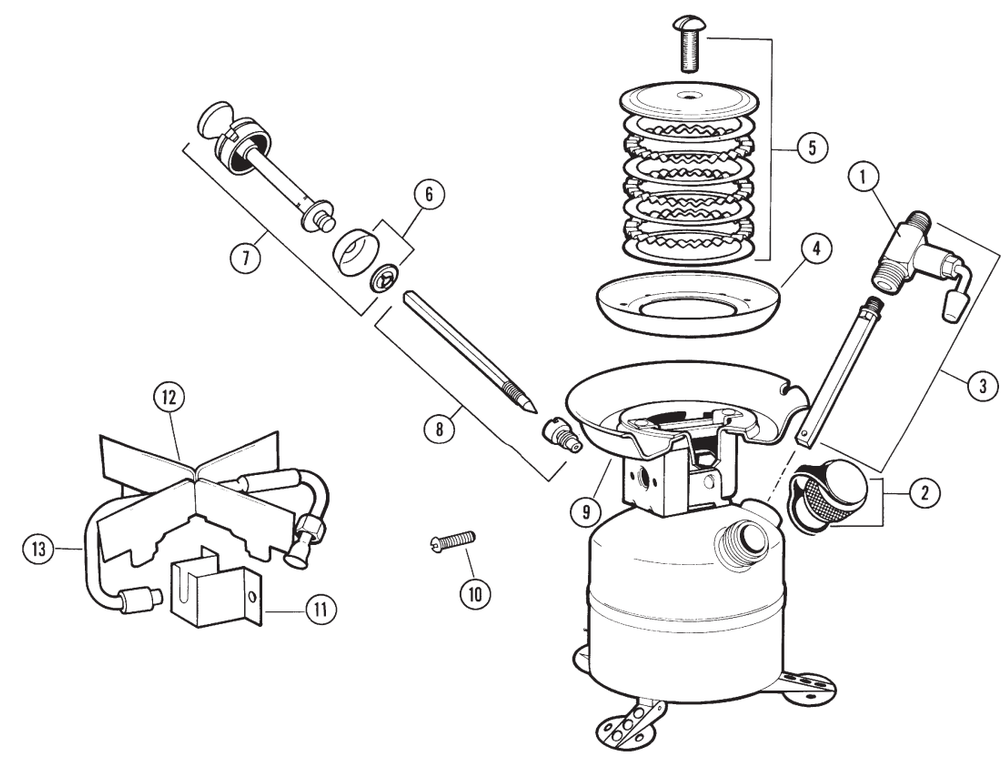

Parts List

No.	Part No.	Description
1.	400B5151	Valve Stem Assembly
2.	222-1411	Filler Cap w/Lanyard
3.	400-5551	Valve Assembly
4.	425A3451	Burner Bowl
5.	400-3451	Burner Ring Set
6.	639-1091	Pump Cup & Nut
7.	400E5211	Pump Plunger Assembly
8.	400-6381	Air Stem & Check Valve
9.	400-5261	Burner Box Assembly
10.	400-0601	Screw (Pkg. of 6)
11.	400A1261	Generator Bracket
12.	400-5401	Grate
13.	442-5891	Generator Assembly

Nomenclature

N°	N° de pièce	Désignation
1.	400B5151	Ens. de la tige de la soupape
2.	222-1411	Bouchon du réservoir et lien
3.	400-5551	Ens. de la soupape
4.	425A3451	Cuvette du brûleur
5.	400-3451	Bagues de diffusion
6.	639-1091	Godet de pompe et écrou
7.	400E5211	Ens. du piston de la pompe
8.	400-6381	Tige d'air et clapet de non-retour
9.	400-5261	Ens. du carter du brûleur
10.	400-0601	Vis (emballage de 6)
11.	400A1261	Support du générateur
12.	400-5401	Grille porte-plat
13.	442-5891	Ens. du générateur

Lista de Piezas

No.	No. de Pieza	Descripción
1.	400B5151	Ens. del Vástago de la Válvula
2.	222-1411	Tapa de Embudo con Acollador
3.	400-5551	Ens. de la Válvula
4.	425A3451	Plato del Quemador
5.	400-3451	Grupo de Argollas del Quemador
6.	639-1091	Copa de la Bomba & Tuerca
7.	400E5211	Ens. del Émbolo de la Bomba
8.	400-6381	Tubo de Aire & Válvula de Represión
9.	400-5261	Ens. Caja del Quemador
10.	400-0601	Tornillo (Paquete de 6)
11.	400A1261	Sostenedor del Generador
12.	400-5401	Parrilla
13.	442-5891	Ens. del Generador

Download from Www.Somanuals.com. All Manuals Search And Download.

Follow instructions and warnings to avoid fires, serious injury, or death.

⚠ WARNING:

1. Gasoline and Coleman® fuel are extremely flammable; handle with care. Fuel vapors are invisible, explosive, and can be ignited by ignition sources many feet away.
2. This stove is designed to use unleaded automotive fuel or Coleman® fuel. Never use leaded automotive fuel. Do not use Canadian unleaded gasoline.
3. Store fuel in a clean, properly marked container away from flame (including pilot lights), other sources of ignition, or excessive heat.
4. Always fill outdoors. Never fill tank, loosen or remove fuel cap near flame (including pilot lights), other ignition sources or while stove is hot to touch.
5. Always light and use stove outdoors; never inside house, camper, tent, or other unventilated or enclosed areas.
6. This stove consumes air (oxygen). Do not use in unventilated or enclosed areas to avoid endangering your life.
7. Use for cooking only. Never alter in any way or use with any device or part not expressly approved by Coleman®. Never use as a space heater. Never leave stove unattended while burning.
8. Keep stove away from flammables. Never allow fabric, clothing, or any flammable material to come within 1.2m (4 ft.) of the top and 0.3m (1 ft.) of all sides of the stove.
9. When stove is in use, all metal parts of the burner assembly and generator become extremely hot. DO NOT TOUCH.
10. Never place heavy or large capacity utensils on stove.
11. Never pump the stove while a utensil is on it.
12. Keep out of reach of children.

Observez ces directives et avis pour prévenir incendies, blessures sérieuses ou mort.

⚠ AVIS:

1. L'essence et le combustible liquide Coleman® sont extrêmement inflammables, manipulez-les avec soin. Invisibles et explosives, leurs vapeurs peuvent être enflammées par des sources d'inflammation éloignées.
2. Ce réchaud est conçu pour brûler l'essence sans plomb ou le combustible Coleman®. Ne vous servez jamais d'essence contenant du plomb. N'utilisez pas non plus d'essence canadienne sans plomb.
3. Rangez le carburant dans un bidon propre et clairement marqué, loin des flammes (y compris des veilleuses), des sources d'inflammation et de la grande chaleur.
4. Remplissez le réservoir à l'air libre. Ne faites jamais le plein et n'enlevez ou ne desserrez jamais le bouchon près de flammes (y compris de veilleuses), d'autres sources d'inflammation ou quand le réchaud est chaud.
5. Allumez et utilisez toujours le réchaud à l'air libre, jamais dans maison, campeuse, tente et autre endroit clos ou sans ventilation.
6. Ce réchaud consume l'oxygène de l'air. Ne vous en servez pas dans les endroits clos ou sans ventilation, vous pourriez mettre votre vie en danger.
7. N'employez le réchaud que pour cuisiner. Ne le modifiez pas et n'utilisez pas de dispositifs ou de pièces n'étant pas expressément approuvé(e)s par Coleman. Ne vous en servez pas pour le chauffage d'appoint. Ne le laissez pas sans surveillance quand il est allumé.
8. Éloignez le réchaud des produits inflammables. Veillez à ce que tissus, vêtements et autres matériaux inflammables ne soient jamais à moins de 1,2 m (4 pi) du dessus et 0,3 m (1 pi) des côtés du réchaud.
9. Pendant l'utilisation, les pièces en métal de l'ensemble du brûleur et le générateur deviennent brûlants. N'Y TOUCHEZ PAS.
10. Ne posez jamais de récipient très lourd ou de grande capacité sur le réchaud.
11. N'utilisez pas la pompe quand il y a un récipient sur le réchaud.
12. Gardez le réchaud hors de la portée des enfants.

Siga las instrucciones y advertencias para evitar incendios, lesiones graves o muerte.

⚠ ADVERTENCIA:

1. La gasolina y el combustible Coleman® son extremadamente inflamables; manéjese con cuidado. Los vapores de combustible son invisibles, explosivos y pueden ser encendidos por fuentes de encendido a metros de distancia.
2. Esta estufa está diseñada para usarse con combustible sin plomo para automóviles ó con combustible Coleman® solamente. Nunca use combustible con plomo para automóviles. No use gasolina sin plomo Canadiense.
3. Almacene el combustible en un recipiente limpio y debidamente marcado, lejos de llamas (incluyendo llamas piloto), otras fuentes de encendido o calor excesivo.
4. Siempre debe llenarse al aire libre. Nunca llene el tanque, afloje o quite la tapa del combustible cerca de llamas (incluyendo llamas piloto), otras fuentes de encendido o mientras la estufa esté caliente al tacto.
5. Siempre debe encender y usar la estufa al aire libre; nunca dentro de la casa, cámper, carpa u otras áreas sin ventilación o áreas cerradas.
6. Esta estufa consume aire (oxígeno). Para evitar poner en peligro su vida no use en áreas sin ventilación o en áreas cerradas.
7. Use para cocinar solamente. No altere nunca de ninguna manera, ni use con una pieza o dispositivo que no sea aprobado expresamente por Coleman. Nunca use como un calentador de área. Nunca deje la estufa desatendida mientras está encendida.
8. Mantenga la estufa alejada de inflamables. No deje que tela, ropa o cualquier material inflamable esté a menos de 1.2m (4 pies) de la parte superior y .3m (1 pie) de los lados de la estufa.
9. Cuando la estufa está en uso, todas las partes de metal del ensamblaje del quemador y el generador se ponen muy calientes. NO LOS TOQUE.
10. Nunca coloque utensilios muy grandes o pesados en la estufa.
11. Nunca bombee la estufa con utensilios encima.
12. Mantenga fuera del alcance de los niños.

To Fill Tank

Never fill or light stove inside house, camper or tent. Always fill stove in a level position to avoid overfilling. Overfilling can cause leakage and flare up during lighting.

- Extend feet and place stove on a smooth, level surface.
- Move the RED FUEL LEVER to the OFF position. (Fig. 1)
- Close PUMP KNOB firmly. Turn in direction of arrow on pump knob. (Fig. 2)

Remplissage du réservoir

Ne remplissez et n'allumez jamais le réchaud dans maison, campeuse ou tente. Posez-le toujours d'aplomb pour ne pas le remplir à l'excès. Un remplissage excessif peut causer une fuite ou une flambée soudaine à l'allumage.

- Dépliez les pieds et posez le réchaud sur une surface plate et d'aplomb.
- Réglez le LEVIER DE COMMANDE ROUGE à ARRÊT. (Fig. 1)
- Fermez le BOUTON DE LA POMPE à fond, en le tournant dans le sens de la flèche. (Fig. 2)

Para Llenar el Tanque

Nunca llene o encienda la estufa dentro de la casa, cámper o carpa. Siempre llene la estufa en una posición nivelada para prevenir derrames. Los derrames pueden ocasionar goteos y encenderse cuando prenda la estufa.

- Extienda las patas de la estufa y colóquela en una superficie plana y lisa.
- Mueva la PALANCA ROJA DE COMBUSTIBLE a la posición de APAGADO. (Fig. 1)
- Cierre la PERILLA DE LA BOMBA firmemente. Gírela en dirección a la flecha en la perilla de la bomba. (Fig. 2)

Fig. 1

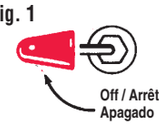

Fig. 2

- Remove FUEL CAP. Use a funnel or suitable filling device and fill with clean, fresh fuel. DO NOT TIP STOVE. (Fig. 3)
- Replace FUEL CAP on stove and on fuel container. Tighten firmly. Move fuel container away from stove. **WIPE UP ANY SPILLED FUEL AND DISPOSE OF IN A SAFE PLACE.**
- Enlevez le BOUCHON DU RÉSERVOIR. Remplissez le réservoir de combustible propre et frais avec un entonnoir ou autre article approprié. N'INCLINEZ PAS LE RÉCHAUD. (Fig. 3)
- Vissez hermétiquement les BOUCHONS – du réservoir et du bidon. Éloignez le bidon du réchaud. **ESSUYEZ LE COMBUSTIBLE AYANT PU ÊTRE RENVERSÉ PUIS METTEZ LES CHIFFONS AU REBUT, EN LIEU SÛR.**
- Quite la TAPA DEL COMBUSTIBLE. Utilice un embudo o artículo apropiado y llene con combustible limpio y fresco. NO INCLINE LA ESTUFA. (Fig. 3)
- Vuelva a colocar la TAPA DE COMBUSTIBLE en la estufa y en el recipiente del combustible. Apriétela firmemente. Retire el recipiente de combustible lejos de la estufa. **LIMPIE EL COMBUSTIBLE DERRAMADO Y DISPONGA DEL MISMO EN UN LUGAR SEGURO.**

Fig. 3

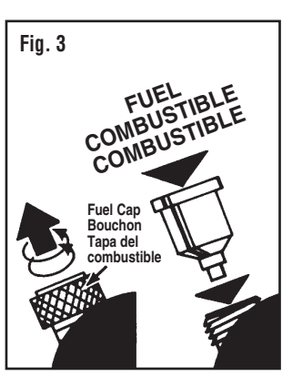

To Pump

- Make sure RED FUEL LEVER is in the OFF position. (Fig. 4)

Pompage

- Assurez-vous que le LEVIER DE COMMANDE ROUGE soit à ARRÊT. (Fig. 4)

Para Bombear

- Asegúrese que la PALANCA ROJA DE COMBUSTIBLE esté en la posición de APAGADO (Fig. 4)

Fig. 4

- Open PUMP KNOB one turn.
- With thumb over hole in PUMP KNOB, pump approximately 25 full strokes. (Fig. 5)
- Close PUMP KNOB firmly.

- Ouvrez le BOUTON DE LA POMPE d'un tour.
- Du pouce, couvrez le trou du BOUTON DE LA POMPE et donnez environ 25 coups de pompe. (Fig. 5)
- Fermez le BOUTON DE LA POMPE à fond.

- Abra la PERILLA DE LA BOMBA dándole una vuelta.
- Ponga su pulgar en el orificio de la PERILLA DE LA BOMBA y bombeela aproximadamente unas 25 veces. (Fig. 5)
- Cierre la PERILLA DE LA BOMBA firmemente.

Fig. 5

To Light

For temperatures below freezing, see note below.

- Place stove on a smooth, flat LEVEL surface.
- Hold lighted match at BURNER and turn RED FUEL LEVER to HIGH/LIGHT. (Fig. 6)

Allumage

Voyez la remarque ci-dessous pour les températures au-dessous de zéro.

- Posez le réchaud D'APLOMB sur une surface plate.
- Tenez une allumette enflammée au BRÛLEUR et réglez le LEVIER DE COMMANDE ROUGE à HAUT/ALLUMAGE. (Fig. 6)

Para Encender

Vea la nota abajo para temperaturas bajo punto de congelación.

- Coloque la estufa en una superficie PLANA y lisa.
- Sostenga un fósforo encendido cerca del QUEMADOR y gire la PALANCA ROJA DE COMBUSTIBLE a ALTO/ALUMBRADO (Fig. 6)

Fig. 6

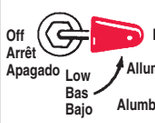

- As soon as burner lights, open PUMP KNOB one turn and pump for 30 seconds (30 pumps). Close PUMP KNOB.

CAUTION: If fuel or flames appear below burner, immediately turn RED FUEL LEVER OFF. Allow stove to cool. Turn stove upside down to empty any fuel that accumulated in the burner. Wipe dry. Carefully review instructions before relighting stove.

- Adjust flame to desired heat with RED FUEL LEVER. If the stove is hard to light or does not produce full heat output on HIGH, quickly move the RED FUEL LEVER from OFF to HIGH several times to clean the generator gas tip. Additional pumping may be required for full heat output.

NOTE: IN TEMPERATURES BELOW FREEZING, PREHEATING MAY BE REQUIRED. Place a generous amount of preheating paste on burner cap beneath the generator (Fig.7). Light the paste. After the paste is almost consumed, follow the above lighting instructions.

- Dès que le brûleur s'allume, tournez le BOUTON DE LA POMPE d'un tour et pompez 30 secondes (30 coups). Fermez le BOUTON DE LA POMPE.

ATTENTION: S'il apparaît du combustible ou des flammes sous le brûleur, réglez aussitôt le LEVIER DE COMMANDE ROUGE à ARRÊT. Laissez refroidir le réchaud puis mettez-le sens dessus dessous pour vider le combustible que contient le brûleur. Asséchez-le. Relisez les directives avant de le rallumer.

- Ajustez la flamme avec le LEVIER DE COMMANDE ROUGE. Si le réchaud est difficile à allumer ou ne produit pas la chaleur optimale au réglage HAUT, déplacez rapidement le LEVIER DE COMMANDE de ARRÊT à HAUT plusieurs fois d'affilée pour nettoyer le bec du générateur. Quelques coups de pompe peuvent se révéler nécessaires.

REMARQUE: LE PRÉCHAUFFAGE PEUT ÊTRE REQUIS AU-DESSOUS DE ZÉRO. Placez une bonne quantité de pâte de préchauffage sous le chapeau du brûleur (fig.7). Enflammez la pâte. Quand elle a presque fini de brûler, suivez les directives d'allumage données ci-dessus.

- En cuanto el quemador encienda, dele una vuelta a la PERILLA DE LA BOMBA y bombeela por 30 segundos (30 bombeos). Cierre la PERILLA DE LA BOMBA.

CUIDADO: Si aparece combustible o llamas debajo del quemador, inmediatamente gire la PALANCA ROJA DE COMBUSTIBLE a APAGADO. Deje que la estufa se enfríe. Invierta la estufa para vaciar cualquier combustible que se halla acumulado en el quemador. Seque con un trapo. Revise las instrucciones cuidadosamente antes de volver a encender la estufa.

- Ajuste la llama al calor deseado con la PALANCA ROJA DE COMBUSTIBLE . Si se hace dificil encender la estufa o si no produce toda la capacidad de calor en ALTO, inmediatamente mueva la PALANCA ROJA DE COMBUSTIBLE varias veces de APAGADO a ALTO para limpiar la punta del generador de gas. Puede ser necesario bombear mas veces para adquirir toda la capacidad de calor.

NOTA: PRECALENTAMIENTO PUEDE SER NECESARIO EN TEMPERATURAS BAJO EL PUNTO DE CONGELACIÓN. Coloque una buena cantidad de pasta de precalentación en la tapa del quemador debajo del generador (Fig. 7). Encienda la pasta. Despues que la pasta esté casi gastada, siga las instrucciones de encendido arriba mencionadas.

Fig. 7

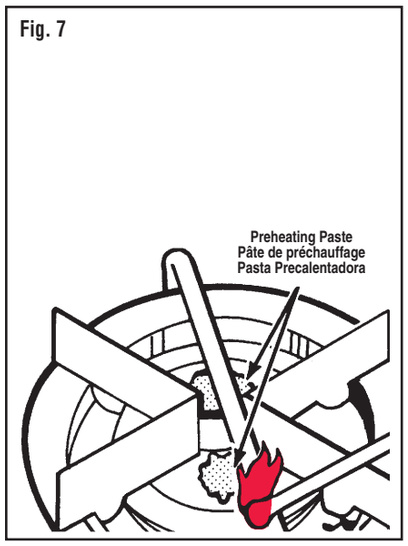

To turn off

- Move RED FUEL LEVER to OFF position.
- Latch RED LEVER in OFF position. (Fig. 8) Flame will linger on burner for 1-2 minutes after fuel lever is OFF.

Extinction

- Mettez le LEVIER DE COMMANDE ROUGE à ARRÊT.
- Bloquez-le à la position ARRÊT, fig. 8. La flamme s'éteindra sous 1 ou 2 minutes.

Para apagar

- Mueva la PALANCA ROJA DE COMBUSTIBLE a la posición de APAGADO.
- Asegure la PALANCA ROJA DE COMBUSTIBLE en la posición de APAGADO. (Fig. 8) La llama se quedará encendida en el quemador de 1-2 minutos despues que la palanca esté en APAGADO.

Fig. 8

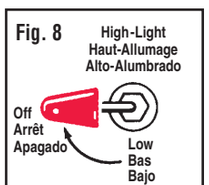

Principles of Operation

The stove consists of four main components: The TANK, PUMP, FUEL VALVE and GENERATOR.

The TANK is designed to hold both the fuel and air. To avoid a fuel leak during lighting, an adequate air space MUST exist above the fuel level in the tank. Never overfill tank as this will decrease the needed air space. To avoid overfilling, ALWAYS fill stove on a level surface. Never tip stove on its side in an attempt to pour extra fuel into the tank.

The PUMP pressurizes the fuel tank. Opening the pump knob one turn allows air to be pumped past a check valve and into the air space above the fuel.

The FUEL VALVE controls the flow of fuel and air from the tank to the generator. The OFF position closes the fuel valve and prevents fuel flow. In the HIGH/LIGHT position, fuel flows through the valve to the generator where it is heated and vaporized before reaching the burner. When the stove is first lighted, both fuel and air from the tank pass through the fuel valve. As soon as the stove lights, it is important that additional air be pumped into the tank to replace the air that is passing through the fuel valve. Pump for at least 30 seconds. Time your pumping so that you pump one stroke per second.

The function of the GENERATOR is to absorb heat from the burner and vaporize the liquid fuel passing through the generator. Moving the red fuel lever from LOW to HIGH/LIGHT moves a needle in and out of a small orifice in the end of the generator. The needle both cleans the orifice and regulates the flow of fuel. Always light the stove with the red fuel lever in the HIGH/LIGHT position so that the stove is delivering full heat output to the generator.

If you notice an intermittent yellow flame when operating at a low heat setting, move the red fuel lever to a slightly higher setting. This will increase the heat on the generator and eliminate the yellow flame.

Principes du fonctionnement

Le réchaud comprend quatre éléments principaux: le RÉSERVOIR, la POMPE, la SOUPAPE À COMBUSTIBLE et le GÉNÉRATEUR.

Le RÉSERVOIR est étudié pour contenir du carburant et de l'air. Il DOIT contenir un volume suffisant d'air au-dessus du niveau du carburant pour qu'il n'y ait pas de fuites à l'allumage. Ne remplissez jamais le réservoir de façon excessive car vous diminueriez l'espace destiné à l'air. Afin de ne pas trop remplir le réservoir, posez TOUJOURS le réchaud d'aplomb pour faire le plein. N'inclinez pas le réchaud dans le but d'y verser un peu plus de combustible.

La POMPE met le réservoir sous pression. Il suffit d'ouvrir le bouton de la pompe d'un tour pour pouvoir pomper de l'air au-delà du clapet de non-retour et au-dessus du niveau du combustible.

La SOUPAPE À COMBUSTIBLE contrôle les volumes de carburant et d'air qui passent du réservoir au générateur. Au réglage ARRÊT, la soupape est fermée, prévenant l'écoulement de carburant. À la position HAUT-ALLUMAGE, le carburant traverse la soupape pour arriver au générateur où il est chauffé puis vaporisé avant d'atteindre le brûleur. Au tout début de l'allumage, combustible et air passent dans la soupape à combustible. Dès que le brûleur est allumé, il est important de donner plusieurs coups de pompe pour remplacer l'air qui a traversé la soupape. Pompez pendant au moins 30 secondes, à raison d'un coup par seconde.

Le GÉNÉRATEUR a pour fonction d'absorber la chaleur du brûleur et de vaporiser le combustible liquide qui le traverse. Déplacer le levier de commande rouge de BAS à HAUT/ALLUMAGE fait rentrer et sortir une aiguille de l'orifice du bout du générateur. Cette aiguille nettoie l'orifice et régularise l'alimentation en combustible. Veillez à ce que le levier de commande rouge soit toujours à la position HAUT/ALLUMAGE quand vous allumez le réchaud afin que le générateur bénéficie du rendement optimal de chaleur.

Si vous remarquez une flamme intermittente jaune lorsque le réchaud fonctionne à un niveau de chaleur bas, mettez tout simplement le levier de commande rouge à un niveau légèrement plus élevé, vous augmenterez ainsi la chaleur au générateur et éliminerez la flamme jaune.

Principios de Operación

La estufa consiste de cuatro componentes principales: TANQUE, BOMBA, VÁLVULA DE COMBUSTIBLE y GENERADOR.

El TANQUE está diseñado para contener tanto el combustible como el aire. Para prevenir un escape de combustible durante el encendido, DEBE de existir un espacio adecuado de aire arriba del nivel de combustible en el tanque. Nunca sobrellene el tanque ya que esto disminuirá el espacio de aire necesario. Para prevenir sobrellenar, SIEMPRE llene la estufa en una superficie nivelada. Nunca incline la estufa para tratar de llenar el tanque con combustible adicional.

La BOMBA presuriza el tanque de combustible. El girar la perilla de la bomba una vuelta permite que aire sea bombeado hasta pasar la válvula de represión y hasta el espacio de aire encima del combustible.

La VÁLVULA DE COMBUSTIBLE controla el flujo del combustible y del aire desde el tanque hasta el generador. La posición de APAGADO cierra la válvula de combustible y previene el flujo del combustible. En la posición de ALTO/ALUMBRADO, el combustible fluye a traves de la válvula hasta el generador donde es calentado y vaporizado antes de llegar al quemador. Al principio de la estufa ser encendida, tanto el combustible como el aire que están en el tanque pasan a traves de la válvula de combustible. Es importante que en cuanto encienda la estufa usted bombee más aire en el tanque para reemplazar el aire que está pasando a traves de las válvula de combustible. Bombee por 30 segundos por lo menos. Regule el bombeo de modo que usted haga un bombeo por cada segundo.

La función del GENERADOR es la de absorber el calor del quemador y vaporizar el combustible líquido que está pasando a traves del generador. Al mover la palanca roja de combustible de BAJO a ALTO/ALUMBRADO se moverá una aguja para adentro y para afuera en el pequeño orificio de la punta del generador. La aguja limpia el orificio y regula el flujo del combustible. Siempre encienda la estufa con la palanca roja de combustible en la posición de ALTO/ALUMBRADO para que la estufa esté descargando todo su potencial de calor al generador.

Si usted nota una llama intermitente amarilla cuando está operando en una posición de llama baja, mueva la palanca roja de combustible a una posición más alta. Esto aumentará el calor en el generador y eliminará la llama amarilla.

Download from Www.Somanuals.com. All Manuals Search And Download.

Free Manuals Download Website

http://myh66.com

http://usermanuals.us

http://www.somanuals.com

http://www.4manuals.cc

http://www.manual-lib.com

http://www.404manual.com

http://www.luxmanual.com

http://aubethermostatmanual.com

Golf course search by state

http://golfingnear.com

Email search by domain

http://emailbydomain.com

Auto manuals search

http://auto.somanuals.com

TV manuals search

http://tv.somanuals.com