P/N 3627436241

ASSEMBLY AND INSTALLATION POSTER

READ OWNER'S MANUAL COMPLETELY PRIOR TO INSTALLATION

DC POWERED SCREW DRIVE GARAGE DOOR OPENER

FASTENERS* SHOWN FULL SIZE
** BACKGROUND COLORS MATCH PARTS BAGS*

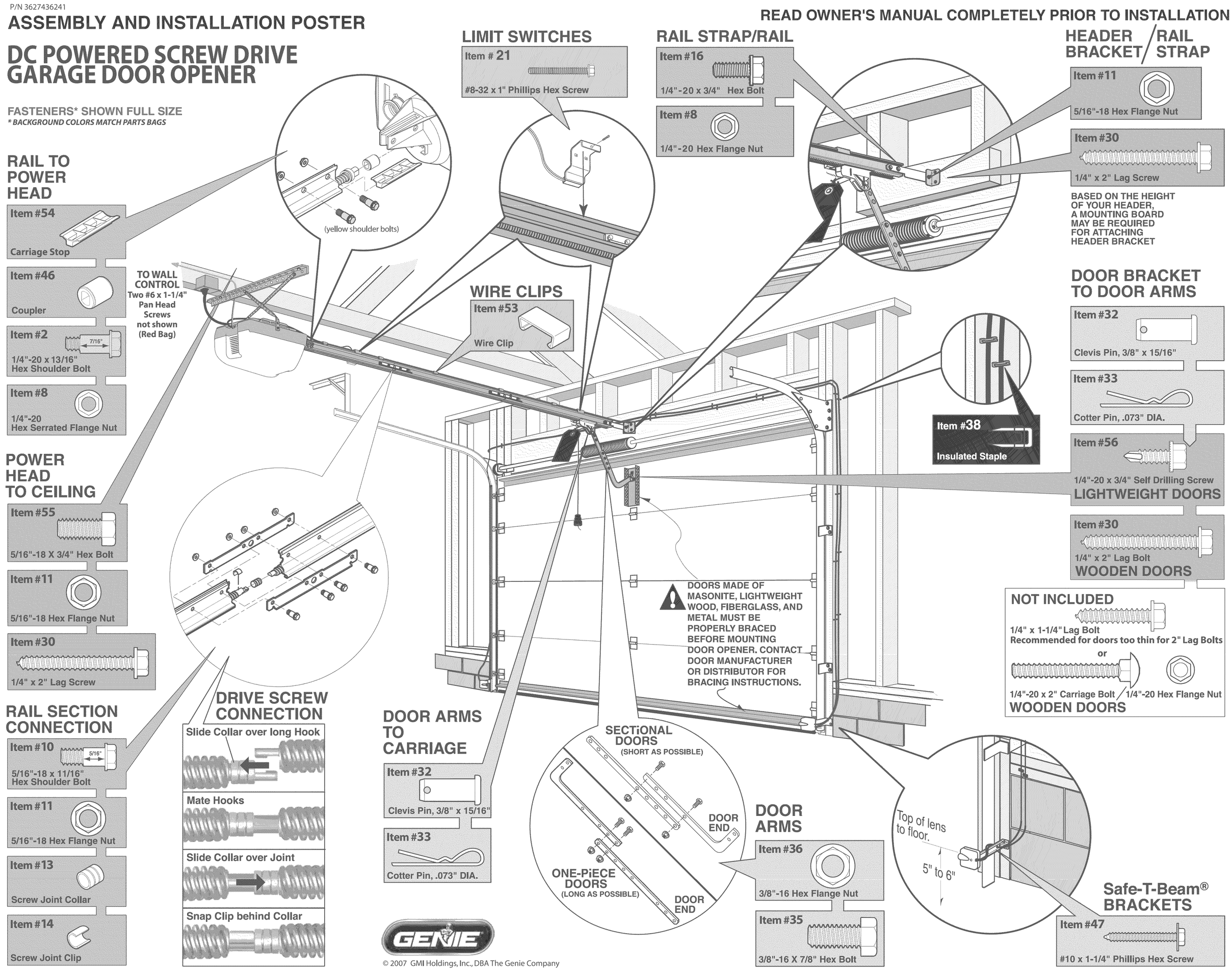

GENIE

© 2007 GMI Holdings, Inc., DBA The Genie Company

GARAGE DOOR OPENER ASSEMBLY

ASSEMBLY STEP 1: CONNECT RAIL TO POWER HEAD

OPEN BLUE PARTS BAG

A Hold Power Head so that end of shaft and rail attachment flange is facing up.
B Install Coupler on Motor Shaft (**Figure 1**).
- Place Coupler over end of shaft. Turn it until it drops down over the shaft.
- Lay Power Head on its top.

⚠ CAUTION
The Drive Screw can slide out of Rail Sections. Keep Rail Sections level until the Opener is fully assembled.

C Connect first Rail Section [with bearing (**Figure 1**)] to Opener Power Head.
- Slide Drive Screw so that bearing end extends several inches out of rail.
- Insert bearing end of Screw into Coupler.
- Slide Rail into attachment flange and align holes.
- Connect with 2 (yellow anodized) 1/4"-20 Hex Head Shoulder Bolts and 2 (1/4"-20) Hex Serrated Flange Nuts (**Figure 2**). **Finger-tighten until later**.

ASSEMBLY STEP 2: INSTALL REMAINING RAIL SECTIONS

A Arrange stamped arrows on Rail Sections to point in same direction and away from Power Head. (Middle rail section has same hole patern on both ends, be sure and double check the arrows.)
- Connect Screw Sections:
  - Push Middle Drive Screw out about 2" toward Power Head.
  - Slide Collar over Middle Drive Screw Hook (**Figure 3A**).
  - Turn Middle Screw by hand to align Drive Screw Hooks between First and Middle Rail Sections.
  - Latch two Hooks together and slide Collar over them (**Figure 3B**) and (**Figure 3C**).
  - Snap Clip on Drive Screw next to Collar (**Figure3D**).

B Attach Middle Rail Section to First Rail Section, using 2 Rail Clamps, 4 (5/16"-18) Hex Head Shoulder Bolts, and 4 (5/16"-18) Hex Serrated Flange Nuts (**Figure 3**). **Finger tighten until later**. (Curved edge of rail clamps should face downward.)

NOTE
If a Rail Extension is needed, attach it now per the instructions included with the Kit.

C Attach End Rail Section to Middle Rail Section following procedures in Step A & B.

ASSEMBLY STEP 3: INSTALL CARRIAGE STOP AND CARRIAGE

A Place Carriage Assembly Lever in Disengaged position. (**Figure 4**).
B Slide Carriage Assembly into slot on End Rail Section with arrow pointing away from the Power Head.

ASSEMBLY STEP 4: ATTACH RAIL STRAP TO END RAIL SECTION

A Attach Rail Strap to End Rail Section.
- Threaded stud of Rail strap should pass in front of end of Rail.
- Use 2 (1/4"-20) Hex Head Bolts and 2 (1/4"-20) Serrated Flange Hex Nuts (**Figure 5**).

B Tighten securely but **Do Not** over-tighten.

ASSEMBLY STEP 5: ALIGN RAIL SECTIONS AND TIGHTEN ALL BOLTS

A Align all Rail Sections so Carriage Assembly can slide freely along length of Rail.
B **Securely tighten all fasteners now. Do Not** over-tighten.

ASSEMBLY STEP 6: INSTALL AND CONNECT LIMIT SWITCHES

OPEN GREEN PARTS BAG

A Turn Opener right side up. Support Power Head on soft material (cardboard, rag, etc.) to protect against damaging the light sockets.
B Place Switches on Rail (**Figure 6**).
- Place **CLOSE** switch (brown wire) about 15" from Rail Strap end of Rail (Standing at Rail Strap looking toward Power Head, Switch will be on right side of Rail).
- Insert (#8-32 x 1") hex head set screw into Switch and finger tighten only to temporarily hold Switch in place.
  - Leaving a little slack in the Wire, run it down the groove in top of Rail toward Power Head.
  - Hold in place with Wire Clips.
  - Attach to Power Head terminals 5 & 6.
- Place **OPEN** Switch (white wire) about 15" from Power Head so that it hangs on same side of Rail as the CLOSE switch.
- Insert (#8-32 x 1") hex head set screw into Switch and finger tighten only to temporarily hold Switch in place.
  - Leaving a little slack in the Wire, run it down the groove in top of Rail toward Power Head.
  - Hold in place with Wire Clips.
  - Attach to Power Head terminals 4 & 5.

C Coil remaining Wire on top of Power Head. Hold with twist ties or tape.

ASSEMBLY STEP 7: Attach Emergency Release Cord* and Knob

A Tie overhand knot at one end of emergency release cord and pull cord through the hole in the release lever up to the knot. (**Figure 7**).
B Thread opposite end of cord through knob and tie a knot in this end also.
C Following installation of your garage door opener, adjust the height of the knob to no less than 6 feet above the floor.

* The Emergency Release Cord is threaded through the Carriage release lever at the factory

ASAMBLEA DEL ABREPUERTAS DEL GARAJE

PASO 1 DE MONTAJE: CONECTAR EL RIEL A LA CAJA DE CONTROL

ABRA LA BOLZA AZUL DE PARTES

A Girar la caja de control de modo que el panel frontal (con el extremo de la flecha y la brida de acomplaniento del riel) esté mirando hacia arriba.
B Instalar el acomplador en la flecha del motor (**Figura 1**).
- Poner el acomplador encima del extremo de la flecha. Girarlo hasta que caiga hacia abajo encima de la flecha.
- Colocar la caja de control sobre el fondo de la misma.

⚠ PRECAUTION
La flecha motriz se puede deslizar fuera de las seccións del riel. Mantener a nivel la sección del riel hasta que el abridor esté totalmente montado.

C Connectar la primera sección del riel [con chumacera (**Figura 1**)] a la caja de control del abridor.
- Deslizer la flecha motriz de modo que el extremo de la chumacera se extienda varias pulgadas fuera del riel.
- Insertar el extremo de la chumacera de la flecha en el acomplador.
- Deslizer el riel en la brida de acomplamiento y alinear los agujeros.
- Conectar con 2 pernos de cabeza hexagonal de 1/4"-20 (amarillos anodizados) y 2 tuercas de reborde hexagonales (de 1/4"-20). (**Figura 2**). **Apretar a mano: más adelante. se hará el apriete final.**

D Deslice la parada del coche en la baranda y contra el poder diringe.

PASO 2 DE MONTAJE: INSTALAR LAS SECCIONES RESTANTES DE RIEL

A Orientar las flechas estampadas en las seecciones de rieles de modo que apunten en la misma dirección alejadas de la caja de control. (El riel del medio es igual en ambos extremos.)
- Conectar las secciones de flecha motrices:
  - Empujar la flecha motriz intermedia fuera unas 2" hacia la caja de control.
  - Resbalar el collar sobre el gancho de la flecha motriz intermedia (**Figura 3A**).
  - Girar la flecha intermedia a mano para alinear los ganchos de ;a flecha motriz entre las seeciones primera y la intermedia del riel.
  - Enganchar dos ganchos juntos y resbalar el collar sobre ellos (**Figura 3B y 3C**).
  - Colocar rápidemente el sujetador en la flecha motriz junto al collar (**Figura 3D**).

B Acoplar la sección intermedia del riel a la primera sección usando 2 abrazaderas de riel, 4 pernos de tope hexagonales (de 5/16"-18) y 4 tuercas de reborde dentadas hexagonales (de 5/16"-18) (**Figura 3**). **Apretar a mano; más adelante se hará el apriete final.**

NOTA
Si se requiere el ensamble Extensión (GSXL8), instálelo siguiendo las instrucciones proporcionadas en el paquete.

C Junte la sección final de la baranda con la sección intermedia siguiendo los procedimientos descritos en los pasos A y B.

PASO 3 DE MONTAJE: INSTALAR LA PARADA DEL CORREDIZO Y EL CORREDIZO.

A Resbalar la parada del corredizo en la sección extrema del riel (**Figura 4**).
B Deslice el ensamble del corredizo en la ranura en la sección final de barand con la punta de la flecha dirigida en dirección opuesta a la caja del motor (**Figura 5**).

PASO 4 DE MONTAJE: SUJETE LA BANDA DE BAR ANDA AL LA SECCIÓN FINAL DE BARANDA

A Sujete la banda del riel a la sección final del riel usando 2 per nos de cabeza hexagonal de (1/4"-20) y 2 tuercas de reborde hexagonal (1/4"-20) (**Figura 6**).
B Apriete firmemente cuidando no sobreapretarlos.

PASO 5 DE MONTAJE: ALINEE LAS SECCIÓNES DE LA BARANDA Y APRIETE TODOS LOS PERNOS

A Alinee todas las secciones del riel de manera que el ensamble del corredizo magnético pueda deslizarse libremente a lo largo de la longitud del riel.
B Apriete firmemente todos los pernos cuidando no sobreapretarlos.

PASO 6 DE MONTAJE: INSTALAR Y CONECTAR LOS INTERRUPTORES LIMITADORES

A Girar el lado derecho del abridor hacia arriba, y sostenga la caja del motor de manera de evitar el romper los portlámparas.
B Poner los interruptores en el riel (**Figura 6**).
- Poner el interruptor de CERRAR (alambra marrón) a unas 15" del extremo de la correa del riel (Estando uno en la correa del riel y mirando hacia la caja de control, el interruptor estará al costado derecho del riel).
- Insertar el tornillo opresor en el interruptor y apretar a mano solamente, para sostener temporalmente el interruptor en el lugar.
  - Dejando algo suelto el alambre, correrlo abajo en la ranura en el tope del riel hacia la caja de control.
  - Sostener en el lugar con los sujetadores para cables.
  - Acoplar a la caja de control los terminales 5 y 6.
- Poner el interruptor de ABRIR (alambra gris) a unas 15" de la caja de control de modo que cuelgue al mismo lado del riel que el interruptor de CERRAR.
  - Dejando algo suelto el alambre, correrlo abajo en la ranura en el tope del riel hacia la caja de control.
  - Sostener en el lugar con los sujetadores para cables.
  - Acoplar a la caja de control los terminales 4 y 5.

C Enrollar el alambre restante en el tope de la caja de control y envolver con cinta.

ASAMBLEA DA PASO 7: ASEGURE LA MANIJA DE LIBERACIÓN DE EMERGENCIA, LA CUERDA*

A Haga un medio nudo en un extremo de la cuerda de liberación de emergencia.
B Ensarte el extremo opuesto de la cuerda a través de la manija y en el agujero de la palanca de liberación del ensamble del corredizo magnético (**Figure 7**).
C Haga un medio nudo en éste extremo de la cuerda de liberación de emergencia.

* La Cuerda de la Liberación de la Emergencia se enhebra por la palanca de la liberación del corredizo en la fábrica.

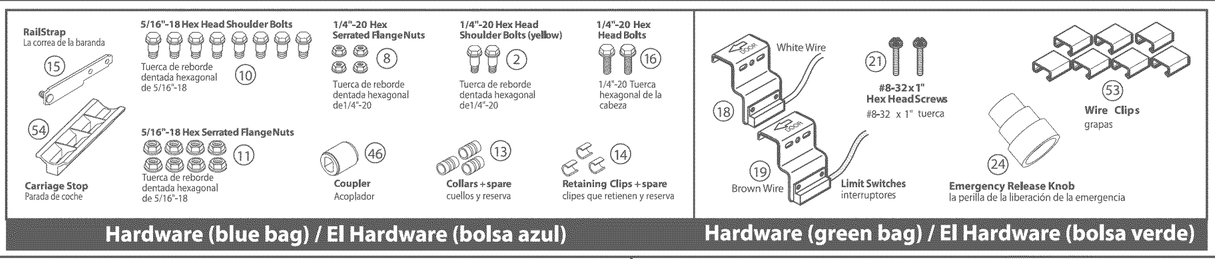

Hardware (blue bag) / El Hardware (bolsa azul) | **Hardware (green bag) / El Hardware (bolsa verde)**

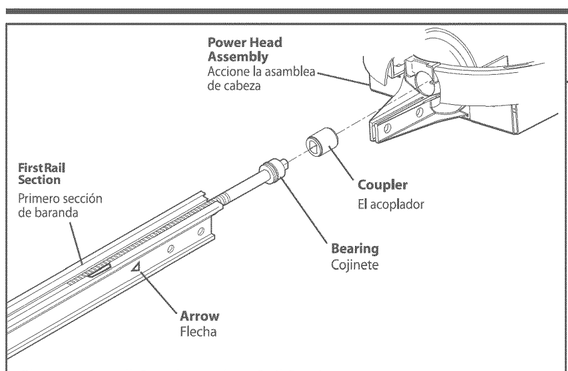

Figure 1 Install Coupler and 1st Rail Section
Figura 1 Instale el acoplador y primero sección de baranda

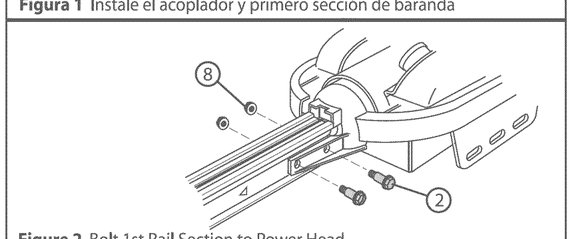

Figure 2 Bolt 1st Rail Section to Power Head
Figura 2 Cierre primero sección de baranda a la cabeza del poder

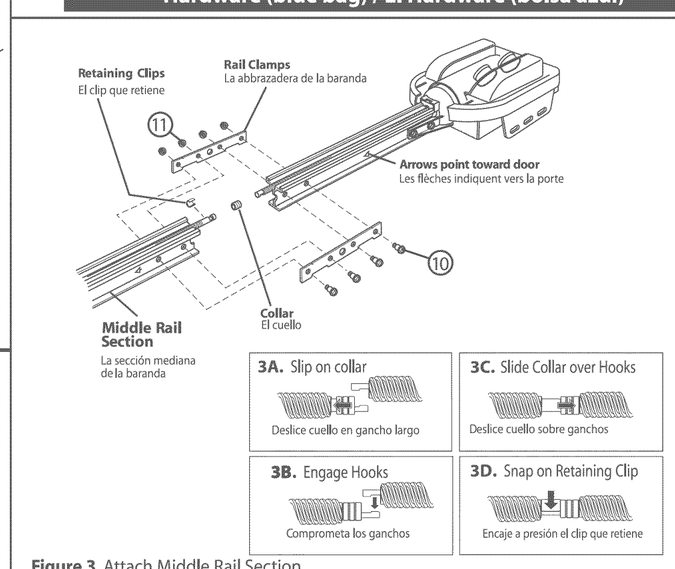

Figure 3 Attach Middle Rail Section
Figura 3 Conecte la sección mediana de baranda

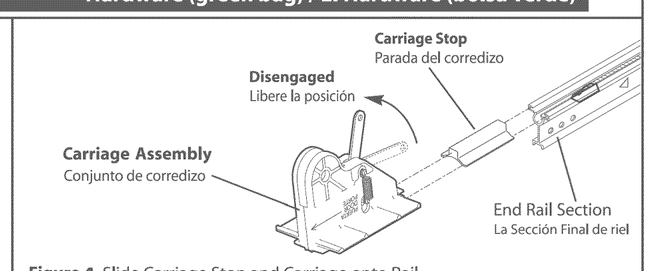

Figure 4 Slide Carriage Stop and Carriage onto Rail
Figura 4 Deslice el Conjunto de corredizo y la Asamblea del coche en Baranda

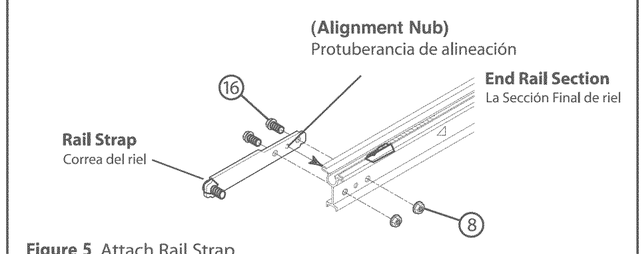

Figure 5 Attach Rail Strap
Figura 5 Correa del riel

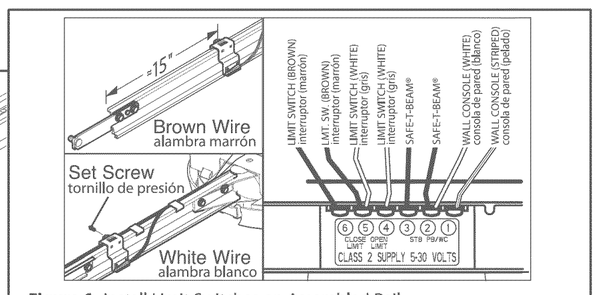

Figure 6 Install Limit Switches on Assembled Rail
Figura 6 Instale los Interruptores de los Limites

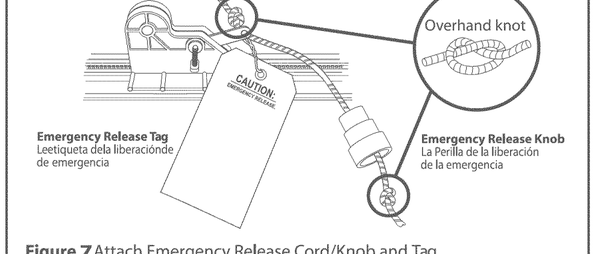

Figure 7 Attach Emergency Release Cord/Knob and Tag
Figura 7 Conecte la Emergencia Cuerda de Liberación y Etiqueta

Download from Www.Somanuals.com. All Manuals Search And Download.

GARAGE DOOR OPENER INSTALLATION

NOTE

For lightweight garage doors, make sure you have installed the proper reinforcement (See Check Door Condition and Thickness on page 5 in manual).

INSTALLATION STEP 1: MOUNT HEADER BRACKET

⚠ WARNING

- The Header Bracket must be fastened to the garage framing. Do Not fasten the Header Bracket to drywall, particle board, plaster, or other such material.
- It may be necessary to attach a 2" x 6" board across the wall studs above the door header to serve as a mounting plate for the Header Bracket. The Bracket can then be mounted at the proper location and have sufficient support.
- If a door spring is in the way, place the Header Bracket above the spring. Do Not move the door spring.

A Before mounting the header bracket, see CHECK STEP 4, in Operation & Maintenance Manual for mounting instructions. If needed, attach a 2"x 6" board across wall studs where you made your Header Bracket mounting point mark (**Figure 8**).
- Transfer your mark from wall to board.

OPEN ORANGE PARTS BAG

B Attach Header Bracket to header at your mark above garage door.

NOTE

It is critical that point where Rail attaches to Bracket be on centerline of Door.

- Mark two Bracket hole locations.
- Drill 2 (5/32") pilot holes.
- Attach Header Bracket using 2 (1/4"x 2") Lag Screws.

INSTALLATION STEP 2: MOUNT DOOR BRACKET

⚠ WARNING

Doors made of masonite, lightweight wood, fiberglass, metal, or other lightweight materials must be properly braced before mounting door Opener.

For sectional doors:

A Place Door Bracket on door center line, no lower than top roller, and mark holes (**Figure 9**).
B Attach Door Bracket:
- For metal doors, use 3 (1/4" -20 x 3/4") Self-Drilling Screws (provided).
- For wooden doors, use 3 (1/4" x 2") Lag Screws or [3 (1/4" x 1-1/4") Lag Screws or 3 (1/4" x 2-1/2") Carriage bolts (not provided).]

NOTE

Before installing, check length of the included Lag Screws vs. the thickness of your garage door. For doors thinner than 2", use 1-1/4" Lag Screws. Check door condition and thickness. See page 3 in Operation & Maintenance Manual.

For one-piece doors:

A Position Door Bracket on door's center line, as high as possible or on top of door.
B Attach Door Bracket:
- For metal doors, use 3 (1/4" -20 x 3/4") Self-Drilling Screws (provided).
- For wooden doors, use 3 (1/4" x 2") Lag Screws or 3 (1/4" x 1-1/4") Lag Screws (not provided).

INSTALLATION STEP 3: ATTACH RAIL TO HEADER BRACKET

A While supporting the Power Head, place threaded end of Rail Strap Bolt through Header Bracket hole (**Figure 10**).
B Attach (5/16"-18) Flange Nut to Rail Strap Bolt. **Finger-tighten until later**.

INSTALLATION STEP 4: MOUNTING POWER HEAD

⚠ CAUTION

Mounting Brackets must be fastened to garage framing. **Do Not** fasten to drywall, particle board, plaster, or other such materials.

NOTE

- Make sure the rail of your supported Power Head is slightly higher than the highest point of door travel by raising the door to check. Adjust as needed.
- Materials needed for mounting Opener Power Head to garage may vary. Read all instructions completely.
- Garage constructions differ. Extra material may be needed. See Check Power Head Mounting Area on page 7 in manual.

A Raise Power Head and support it high enough that you can manually raise the garage door fully open.
B Line up Power Head and Rail with center of garage door.
C Keeping Power Head centered, mount to ceiling:
At proper height:
a. **For sectional doors**, mount power head at a height where rail is level with floor or slightly lower.
– Check for clearance between Rail and door as it opens (**Figure 11**).
b. **For one-piece doors**, mount power head so that there is a minimum clearance of 2"between rail and door as it opens (**Figure 11**).
D Using one of the preferred methods shown (**Figure 12**), mount Power Head (Use 5/16"-18 x 3/4" hex head Bolts and 5/16"-18 Flange Nuts). It is possible to use other mounting methods. The critical point to remember is that the mounting assembly must be solidly attached and able to support the weight of the Power Head.(DO NOT ATTACH TO DRYWALL OR SUSPENDED CEILING. It must be anchored to the garage framework.

INSTALLATION STEP 5: ASSEMBLE AND CONNECT DOOR ARMS

OPEN YELLOW PARTS BAG

For sectional doors:

A Attach short side of Curved Door Arm to Door Bracket with Clevis Pin and Cotter Pin (**Figure 13**).
B Attach Straight Door Arm to Carriage with Clevis Pin and Cotter Pin.
C Attach both Arms together with 2 (3/8" x 7/8") Hex Head Bolts and 2 (3/8") Serrated Flange Hex Nuts so overall length is as **short** as possible. Securely tighten fasteners.
D Adjust height of Emergency Release Cord Knob to 6' above floor:
- Pull Cord through Carriage Release Lever until Knob is 6' from floor.
- Tie a new overhand knot in Cord at Carriage Release Lever.

For one-piece doors:

A Attach Straight Arm to Door Bracket with Clevis Pin and Cotter Pin (**Figure 14**).
B Attach short side of Curved Arm to Carriage with Clevis Pin and Cotter Pin.
C Attach both Arms together with 2 (3/8" x 7/8") Hex Head Bolts and 2 (3/8") Serrated Flange Hex Nuts so overall length is as **long** as possible. Securely tighten fasteners.
D Adjust height of Emergency Release Cord Knob to 6' above floor:
- Pull Cord through Carriage Release Lever until Knob is 6' from floor.
- Tie a new overhand knot in Cord at Carriage Release Lever.

⚠ WARNING

Do Not skip Step **D** above!
Failure to comply may leave Emergency Release Knob within reach of children. If the Knob is pulled with garage door fully or partially open, garage door may close RAPIDLY without warning!

INSTALLATION STEP 6: INSTALL SAFE-T-BEAM® SYSTEM

⚠ ELECTRICAL WARNING

Ensure there is NO power to the Opener before installing Safe-T-Beam® System wires. If Opener is plugged into outlet, Unplug it Now.

NOTE

The Opener will not close the door automatically unless the Safe-T-Beam® System is installed.

A Install Safe-T-Beam® Source and Sensor (**Figure 15**):
- Mark both sides of garage door frame or wall 6" above floor.
- Hold Bracket against door frame or wall. Check if Bracket extends out from wall far enough so tongue of Bracket is beyond door, tracks, or any door hardware. If not, Safe-T-Beam® Mounting Bracket Extensions are available from a Genie Factory Authorized Dealer or through the Accessories Order Form.
– Blocks of wood, etc. may be substituted for extensions.
- Position top of Mounting Bracket at 6" mark and fasten with 2 (#10-16 x 1-1/4") Phillips Hex Head Screws per Bracket.

NOTE

Mounting Brackets can be attached to brick walls or concrete floor using masonry anchors (not included).

B Attach Safe-T-Beam® Source (Red LED) and Sensor (Green LED) to Brackets (**Figure 15**):
- For single-door garages.
– Determine which side of garage receives the most direct sunlight, and place Source (Red LED) on this side whenever possible.
- For multiple-door garages see (**Figure 16**).
– Preventing crossed signals is critical.
– Place Source and Sensor modules on adjacent doors facing in opposite directions.

NOTE

To help prevent interference from the sun, the Safe-T-Beam® Sensor (Green LED) may be placed further away from the door opening, where it will spend more time in the shadows.

- Slide the Safe-T-Beam® Source and Sensor onto the tongues of the Brackets until they click into place.
- Check final height of Lens (**Figure 17**).

⚠ CAUTION

Staples which are too tight may cut or pinch Wires. Cut or pinched Wires can cause the Safe-T-Beam® System to stop working. When installing the Insulated Staples, make sure you fasten them only as tightly as needed to hold the Wire securely.

OPEN RED PARTS BAG

C Install Safe-T-Beam® Wiring: (**Figure 18**)
- Route Wire and Insulated Staples (**Figure 19, and 20**).
– Securely fasten Wires with Insulated Staples as you go. Staples should be snug only.
– Wires between garage wall and Power Head should be run on top of Rail and underneath Wire Clips.
Attach Wires to Safe-T-Beam® Sensors.
– Split and strip Wire ends to be connected as shown.
– Loosen Terminal Screws.
– Insert each Wire under flat plate and tighten Screw. It does not matter which Wire, white or striped, goes on which Terminal.
Attach Wires at Power Head.
– Wires are connected to Terminals #3 and #4 on Power Head Terminal Block. It does not matter which Wire, white or striped, goes on which Terminal.
Check the following.
– Ensure that no part of door or its hardware is in path between Source or Sensor Lenses.
Ensure that tops of Lenses are between 5" – 6" above floor. Brackets are flexible and can be adjusted slightly if needed.

NOTE

The Safe-T-Beam® alignment check will be performed following connection to electrical power. **Do Not** plug in yet!

INSTALLATION STEP 7: WALL CONTROL INSTALLATION

⚠ WARNING

Verify there is no power to the Opener before installing Wall Control Wires.

NOTE

More than one lighted Wall Control per Opener will cause a malfunction.

WALL CONTROL (Figure 21 & 22)

A **Finding the mounting location** (**Figure 22**).
- Pick a convenient location for mounting wall control.
– Location you choose should be in direct sight of door.
– It should be at least 5' above floor to prevent small children from operating door.
– It must be away from any moving parts. (You should not be able to reach the garage door while standing at Wall Control.)
B **Wiring** (**Figure 22**):
- Run wire from Power Head to Wall Control.
- Securely fasten to ceiling and wall using insulated staples provided.
- Split and strip ends of wire.
On Power Head:
– Attach the **striped wire to Terminal #1** and **white wire to Terminal #2**.
On back of Wall Control:
– Attach **striped wire to Terminal "B"**, and **white wire to Terminal "W"**.
C **Mounting:**
- Fasten wall control to wall with 2 screws.
#6 x 1-1/4" (41)
- Remove protective backing from Entrapment Warning Label.
– Stick label on wall near Wall Control.

⚠ CAUTION

- Use of any wall consoles other than the type included will prevent the light from working properly and could cause the door to operate on its own.
- Cut or pinched Wires can cause the Wall Console to stop working. When using the Insulated Staples, be sure to only tap them in as far as needed to hold the Wire snugly.

INSTALLATION STEP 8: CONNECTING POWER

⚠ WARNING

To reduce the risk of electrical shock, this equipment has a grounded type plug that includes a third (grounding) pin. This plug will only fit a grounded type outlet. If you do not have a grounded outlet, contact a qualified electrician to install one. DO NOT alter the plug in any way. The door opener must be properly grounded in order to prevent personal injury and damage to the components.

Connection with grounded plug:

A Check local building codes:
- Does building code require permanent wiring?
– **If yes**, have an electrician perform "Connection with permanent wiring" below.
– **If no**, plug door opener into grounded outlet.
- Perform Safe-T-Beam® alignment check below.

Connection with permanent wiring (Instructions for licensed electrician):

A Remove power from circuit.
B Remove Motor Cover.
- Remove 4 screws from Cover and slide down off of Power Head (**Figure 23**).
C Remove and discard power cord.
- Cut power cord inside Power Head.
- Remove and throw away power cord, strain relief and knock out.
D Install suitable entrance bushing and power supply wire.
- Connect permanent wiring to Power Head.

NOTE

There must be at least 6 inches of black and white wire inside of Power Head (between splice and entrance bushing).

– Connect white supply line to white wire.
– Connect black supply line to black wire.
– Connect ground to green wire (ground).

NOTE

Use only UL recognized wire nuts .

E Replace Motor Cover.
- Slide Cover into place.
- Replace and tighten 4 screws.
F Reconnect power to circuit.

Safe-T-Beam® Alignment Check:

A After turning electrical power on, if STBs are not properly aligned, red LED (source) will blink continuously.
B To correct problem—STB mounting brackets are flexible and may be adjusted slightly to bring the system into alignment.
- When STBs are brought into alignment—red LED will stop blinking and stay lit.

NOTE

- Little effort is required to turn the Force Adjusting Knobs.
- If the door stops moving while opening or closing, adjust the Open Force or Close Force Controls **slightly** clockwise (to **slightly** increase the force) and retry the step.
- The Open Force and Close Force Controls are tobe set to the **minimum** force necessary to ensure the door smoothly opens and closes completely.
- The garage door will move slowly the first time it runs, until the Opener "learns" the type of door.
- Ensure the Carriage Assembly is engaged and is between the two Limit Switches before operating the Opener.

A Pre-set Force Controls to midpoint between LO and HI (**Figure 25**).
B Adjust the Close Limit Switch:
- Press Wall Console to close garage door.
– If door does not close completely, measure distance from bottom of door to floor. Move Limit Switch same amount toward door.
– If door reverses after contacting floor, move Limit Switch toward Power Head.
– If door reverses before contacting floor, increase Close force.
Tighten Limit Switch Set Screw. Do not over-tighten (strip) Limit Switch Set Screw.
C Adjust Open Limit Switch:
- Press Wall Console to open garage door.
– If door does not open completely, move Limit Switch toward Power Head.
– If carriage is crashing into power head, move Limit Switch toward door.
Tighten Limit Switch Set Screw. **Do not over-tighten (strip) Limit Switch Set Screw.**

D **Test Door Opener:**
- Run door up and down a few times using the Wall Console and observe door travel.
- Repeat steps above as needed to set Limit Switch positions.

E **Adjust Open Force to minimum needed** (**Figure 25**):
- Place door in closed position using Wall Console.
- Gently adjust Open Force fully counterclockwise (minimum force).
- Run Opener using Wall Console.
- Observe that door runs to Open Limit Switch.
– If not, adjust Open Force Control slightly clockwise, close garage door, and open it again.
- Repeat steps above until garage door runs smoothly from Close Limit Switch to Open Limit Switch.

F **Adjust Close Force to minimum needed** (**Figure 25**):
- Place door in open position using Wall Console.
- Gently adjust Close Force fully counterclockwise (minimum force).
- Run Opener using Wall Console.
- Observe that door runs to Close Limit Switch.
– If not, adjust Close Force Control slightly clockwise, open garage door, and close it again.
- Repeat steps above until garage door runs smoothly from Open Limit Switch to Close Limit Switch.

INSTALLATION STEP 10: CHECK CONTACT REVERSE AND SAFE-T-BEAM® FUNCTION

NOTE

Limit Switch and Force Adjustments must be completed before checking the contact reverse function (**Figure 26**).

A Open garage door using Wall Console.
B Lay a 2" x 4" board flat in center of doorway (**Figure 26**).
C Close door using Wall Console.
D Check that door stops and reverses within 2 seconds after it contacts board:
- If door does not reverse, decrease Close Force until door reverses.
- If door still does not reverse, move Limit Switch toward door.
E Check Safe-T-Beam® System (STB) operation:
- If beam is blocked, door will not close (**Figure 27**).

NOTE

The door must contact the 2" x 4" board before the Carriage activates the Close Limit Switch. If not, readjust the Close Limit Switch.

INSTALLATION STEP 11: FINAL SETUP

Program Transmitter, install Light and Lens

A See Operation & Maintenance Manual.

INSTALACIÓN DE ABRIDOR DE PUERTA DE GARAJE

NOTA

Para puertas de garaje de peso ligeras, asegúrese de que ha instalado los refuerzos adecuados (Vea la sección sobre verificación de la condición y espesor de la puerta en la página 5).

PASO 1 DE LA INSTALACIÓN: MONTAR EL SOPORTE DE TRAVESAÑO

⚠ PRECAUTION

- El soporte del travesaño debe asegurarse a la estructura del garaje. No lo asegure apareles agrietados, de tablas de aglomerado, yeso, u otros materiales similares.
- Puede ser necesario ensamblar una tabla de 2"x 6" lo largo de la estructura metálica de la pared localizada por encima del travesaño de la puerta para que sirva como placa de montaje del soporte del travesaño. El soporte puede entonces montarse en el lugar adecuado y tener refuerzo suficiente.
- Si un resorte de la puerta interfiere, coloque el soporte del travesaño por encima del resorte. No mueva el resorte de la puerta.

A Si se requiere, ensamble una tabla de 2" x 6" (**Figura 8**) con al menos dos (cuatro si recomendado) tornillos para madera y rondanas planas(no incluidas con el paquete).

ABRA LA BOLZA NARANJE DE PARTES

B Ponga el lado derecho del abrepuertas hacia arriba, y sostenga la caja del motor de manera de evitar el romper los portalámparas.

NOTA

Las variaciones de montaje se muestran en la **Figura 8**. Cualquiera de estas puede usarse dependiendo del espacio. Sin embargo, es criticoque el punto donde se ensambla el riel al soporte del travesaño esté en la línea de centro de la puerta.

- Marque las posiciones de los 3 agujeros.
- Barrene 3 agujeros piloto de 5/32".
- Ensamble el soporte del travesaño usando 3 tornillos para madera de 1/4 "x 2".

PASO 2 DE LA INSTALACIÓN: MONTAR EL SOPORTE DE LA PUERTA

⚠ PRECAUCIÓN

Las puertas hechas de masonita, madera ligera, fibra de vidrio, metal, u otros materiales ligeros deben asegurarse adecuadamente antes de instalar el abrepuertas.

En el Caso de Puertas Seccionadas:

A Coloque el soporte de la puerta en la línea central de la puerta, procurando que no quede mas abajo del rodillo superior, y los agujeros guía hechos (**Figura 9**).
B Acoplar el soporte de la puerta:
- Para puertas metálicas, usar 3 tornillos autorroscantes (de 1/4"-20 x 3/4") (que se proveen).
- Para puertas de madera, usar 3 pijas (de 1/4" x 2" ó 3 pijas (de 1/4" x 1-1/4") (no se proveen).

NOTA

Antes de instalar, verifique la longitud de los tornillos para madera incluidos en el paquete contrael espesor de la puerta de su garaje. Para puertasmás delgadas a 2".use tornillos para madera de -1/4". Verifique la condición y espesor de la puerta.Vea la página 3 en El Manual de Mantenimiento y Operación.

Para Puertas de una sola piezas:

A Coloque el soporte de la puerta en la línea central de la puerta, tan alto como sea posible o en su caso en la parte superior de la puerta.
B Ensamble el soporte de la puerta:
- Para puertas de metal, use 3 tornillos autorroscantes de (1/4"-20 x 3/4") (incluidos en el paquete).
- Para puertas de madera, use 3 tornillos para madera de 1/4" x 2".

PASO 3 DE LA INSTALACIÓN: ENSAMBLE DE BARANDA AL SOPORTE DEL TRAVESAÑO

A Ensamble el extremo roscado del perno de la cinta del riel en el agujero del soporte del travesaño (**Figura 10**).
B Coloque una tuerca de reborde (5/16"-18) en el perno de la cinta del riel. Apriete manualmente.

PASO 4 DE LA INSTALACIÓN: ENSAMBLE LA CAJA DEL MOTOR DEL GARAJE

⚠ PRECAUTION

Los soportes de montaje deben asegurarse à la estructura del garaje. No los asegure apareles, de tablas de aglomerado, yeso, u otros materiales similares

NOTA

- Asegúrese de que el riel de la caja del motor colocada está ligeramente más alto que el punto más alto de la carrera máxima de viaje de la puerta, mediante la elevación de la puerta para verificarlo. Ajuste como sea necesario.
- Los materiales para el montaje de la caja del motor del abrepuertas pueden variar. Lea todas las instrucciones completamente.
- Las construcciones de los garajes varían. Se puede requerir material extra. Vea la página 7 para verificar el área de montaje de la caja del motor.

A Levante la caja de control y sopórtela suficientem ente alto de manera que pueda levantar manualmente la puerta del garaje abiérendola totalmente.
B Alinee la caja de control y el riel con el centro de la puerta.
C Manteniendo centrada la caja de control, monte al cielo raso:
- A la altura correcta:
a. En las puertas en secciones, el riel debe estar a nivel con el piso o ligeramente debajo del nivel. (**Figura 11**).
b. En las puertas de una sola pieza, el riel no debe interferir por unas 2 pulgadas. (**Figura 11**).
D Usando uno de los métodos preferidos que se muestra, (**Figura 12**), monte la caja de control. (Es posible usar otro métodos de montaje. El punto crítico que recordar es que el conjunto del montaje debe estar solidamente acoplado y ser capaz de soportar el peso de la caja de control.) NO ACOPLE A UNA PARED DE TABLA ROCA O A UN CIELO RASO SUSPENDIDO. Debe estar anclado al entramado de la estructura del garaje.

PASO 5 DE LA INSTALACIÓN: MONTAR Y CONECTAR LOS BRAZOS DE LA PUERTA

ABRA LA BOLSA AMARILLA DE PARTES

Para puertas secciones

A Acoplar el lado corto del brazo curvado de la puerta al soporte de la puerta con el pasador de horquilla y la chaveta de dos patas (**Figura 13**).
B Ensamble el brazo recto de la puerta al ensamble del corredizo magnético.
C Ensamble ambos brazos juntos usando 2 pernos de cabeza hexagonal (3/8 "x 7/8 ") y 2 tuercas de reborde hexagonal (3/8") de manera que la longitud total quede tan corta como sea posible. Apriete todos los sujetadores manualmente.
D Ajuste la altura de la manija de la cuerda de liberación de emergencia a 6' sobre el nivel del piso:
- Coloque la cuerda a través del ensamble del corredizo magnético hasta que la manija quede a 6 ´del piso.
- Haga un nuevo medio nudo en la cuerda en la leva del ensamble del corredizo magnético.

Para puertas de una sola pieza:

A Ensamble el brazo recto al soporte de la puerta usando el pasador de horquilla y la clavija hendida (**Figura 14**).
B Acoplar el lado corto del brazo curvado de la puerta al corredizo con el pasador de horquilla y la chaveta de dos patas.
C Ensamble ambos brazos juntos usando 2 pernos de cabeza hexagonal (3/8 "x 7/8 ") y 2 tuercas de reborde hexagonal (3/8 ") de manera que la longitud total quede tan larga como sea posible. Apriete los sujetadores manualmente.
D Ajuste la altura de la manija de la cuerda de liberación de emergencia a 6' sobre el nivel del piso:
- Coloque la cuerda a través del ensamble del corredizo magnético hasta que la manija quede a 6 ´del piso.
- Haga un nuevo medio nudo en la cuerda en la leva del ensamble del corredizo magnético.

⚠ ADVERTENCIA

No omita el paso D anterior! En caso de que lo omita puede dejar la manija de liberación de emergencia al alcance de los niños. Si la manijaje acciona cuando la puerta está completa o parcialmente abierta, la puerta puede cerrarse sin ninguna advertencia previa.

PASO 6 DE LA INSTALACIÓN: INSTALE EL SISTEMA SAFE-T-BEAM®

⚠ ADVERTENCIA ELECTRICA

Asegúrese que el abrepuertas NO está conectado a la energía eléctrica antes de que se instalen los cables del sistema Safe-T-Beam®. En caso de que el abrepuertas esté conectado, DESCONECTELO AHÓRA MISMO.

NOTA

El abrepuertas no cerrará la puerta automáticamente a menos que el sistema Safe-T-Beam® esté instalado.

A Instalación de la fuente y el sensor del Safe-T-Beam® (**Figura 15**):
- Ponga una marca en ambos lados del marco de puerta del garaje o en la pared a 6" por encima del piso.
- Sostenga el soporte contra el marco de la puerta o la pared. Verifique si el soporte sobresale de la pared lo suficiente como para que la espiga se extienda hacia la puerta, sus guías de deslizamiento o algún otro componente.
– En caso que no, existen disponibles extensiones del soporte de montaje del Safe-T-Beam® con un distribuidor autorizado de fábrica Genie o a través del formato de pedido de accesorios.
– Los bloques de madera, etc. pueden ser substituidos por extensiones.
- Coloque la parte superior del soporte de montaje en la marca hecha 6"y asegure con 2 tornillos Phillips de cruz cabeza hexagonal por soporte del (#10-16 x 1-1/4 ")

NOTA

Los soportes de montaje se pueden instalar en paredes de ladrillo o de concreto usando anclas para mampostería (no incluidas en el paquete).

B Ensamble la fuente (diodo emisor rojo) y del sensor (diodo emisor verde) del Safe-T-Beam® a los soportes (**Figura 15**):
- Para grapas de una sola puerta:
– Determine qué lado del garaje recibe la mayor cantidad de luz del sol directa, y coloque el foco (diodo emisor rojo) de la caja del motor en ésteladó siempre que sea posible.
- Para grapas de puertas múltiples vea la (**Figura 16**):
– El pevenir las señales cruzadas es crítico.
– Coloque los módulos de la fuente y el sensor en puertas anexas apuntando hacia direcciones opuestas entre sí.

NOTA

Para ayudar a prevenir interferencia con el sol, el sensor del Safe-T-Beam® (diodo emisor verde) puede colocarse lejos del varno de la puerta, en un lugar en donde está la mayor parte del tiempo a la sombra.

- Deslice la fuente del motor y el sensor del sistema Safe-T-Beam® en las espigas de los soportes hasta que ateren en su lugar.
- Verifique la altura final de las lentes del sensor (**Figura 17**).

⚠ PRECAUTION

Las grapas que están demasiado apretadas pueden poneren corto y oprimir los cables. Los cables en corto o pinchados pueden provocar que el sistema Safe-T-Beam® deje defuncionar. Cuando instale grapas aislantes, asegúrese de que las sujeta lo suficientemente apretadas para mantener los cables juntos.

ABRA LA BOLSA ROJA DE PARTES

C Instalación de Safe-T-Beam® Wiring (**Figura 18**):
- Enrute el cable con las grapas aislantes (**Figura 19** y **Figura 20**):
– Sujete de manera segura los cables con grapas aislantes conforme los vaya enrutando. Las grapas deben abrazar solamente los cables.
– Los cables que van entre la pared del garaje y la caja del motor deben guiarse sobre la parte superior del riel y por debajo de los sujetadores de los cables.
- Ensamble los cables a los sensores del Safe-T-Beam®
– Separe y pele los extremos finales de los cables para conectar los como se muestra.
– Afloje los tornillos de las terminales.
– Inserte cada cable por debajo de la placa plana y apriete el tornillo. No importa cual cable, blanco o rayado, va en cual terminal.
- Ensamble los cables a la caja de potencia.
– Los cables se conectan a las terminales #2 y #3 del bloque de terminales de la caja del motor. No importa cual cable, blanco o rayado, va en cual terminal.
- Verifique lo siguiente:
– Que ninguna parte de la puerta o sus componentes interfieran con la fuente y las lentes del sensor.
– Asegúrese que la parte superior de las lentes está entre 5 y 6" por encima del piso. Los soportes son flexibles y pueden ajustarse ligeramente si es necesario.

NOTA

La verificación de la alineación del Safe-T-Beam® se hará a continuación de la conexión a la toma decorriente eléctrica. ¡NO CONECTE TODAVÍA!

PASO 7 DE LA INSTALACIÓN: INSTALACIÓN DE LA CONTROL DE PARED

⚠ ADVERTENCIA

Verifique que no haya energía eléctrica hacia el abrepuertas antes de instalar los cables de la consola de pared.

NOTA

Más de un control de pared iluminado por el abre puertas provocará un malfuncionamiento.

CONTROL DE PARED (Figura 21 y 22)

A **Encontrar el lugar montaje** (**Figura 22**):
- Escoger un lugar conveniente para el montaje del control de pared.
– El lugar que escoja debe estar en la línea visual de la puerta.
– Debe estar por lo menos a 5 pies arriba del piso para impedir que los niños pequeños hagan funcionar la puerta.
– Debe estar alejado de las partes móviles (Usted debe ser capaz de alcanzar la puerta estando en el control de pared.)
B **Cableado** (**Figura 22**):
- Instalar el cable de la caja de control al control de pared.
- Apretar de manera segura al cielo raso usando las grapas aisladas que se proveen.
- Partir y pelar los extremos del cable.
- En la caja de control:
– Acoplar el cable pelado al terminal #1 y el cable blanco al terminal #2
- Atrás del control de pared:
– Acoplar el cable pelado al terminal "B", y el cable blanco al terminal "W".
C **Montaje:**
- Sujetar el control de pared a la pared con 2 tornillos #6 x 1-1/4" (41)
- Quitar el forro interno protector de la etiqueta de advertencia de "atrapamiento" (**Figura 23**).
– Pegar la etiqueta en la pared, cerca del control de pared.

¡ PRECAUTION

- El uso de cualquier consola de pared diferente al tipo incluido en este paquete evitará que la luz trabaje adecuadamente y podría causar que la puerta opere sin que se haya accionado intencionalmente.
- Los cable en cordo u oprimidos pueden causar que la consola de pared no funcione. Siempre que use grapas aislantes, asegúrese de colocarlas tan distantes como se requiera para mantener los cables juntos.

PASO 8 DE LA INSTALACIÓN: CONECTAR LA POTENCIA

⚠ ADVERTENCIA ELECTRICA

- Con el fin de reducir el riesgo de choque eléctrico, este equipo tiene un enchufe tipo tierra que cuenta con una teror terminal. Esta conexión se adaptará sólamente a una toma de corriente que cuente con éste tipo de entrada adecuad. Si el enchufeno entra en la toma de corriente, contacte unelectricista certificado para que le instale la toma decorriente adecuada.NO CAMBIE el enchufe bajo ninguna circunstancia, el abrepuertas de garaje debe estar aterrizado adecuadamente con el fin deevitar daño personal así como a los componentes.
- DEBE QUITARSE la energía eléctrica hacia el abrepuertas cuando se quite la cubierta del motor. Debe desconectar la energía eléctrica siempre que se trabaje con las instalaciones eléctricas.

CONEXIÓN CON MOLIÓ TAPÓN

Con Enchufe Macho Con Conexión A Tierra.

A Enchufar el operador de la puerta.
- Vea Advertencia de arriba.
– Enchufar el operador de la puerta en un tom acorriente con clavija a tierra.
- Realice chequeo de alineación de STB.

CONEXIÓN CON EL ALAMBRADO PERMANENTE (Instrucciones para el electricista)

A Desconecte la alimentación del circuito derivado.
B Quitar la tapa del motor.
- Quitar 4 tornillos de la tapa y resbalar abajo tiera de la caja de control (Figura 23).
C Quite y deseche el cordón de alimentación existente.
- Corte cuerda de poder dentro de caja de control.
- Quite y tire el poder cuerda, el alivio del esfuerzo y knockout .

NOTA

El cableado permanente adentro de la caja de control debe 6" mínimo.

D Instale una entrada de manguito adecuada.
- Conecte el cableado permanente adentro de la caja de control.
– Conecte el cable de alimentación blanco al alambre blanco.
– Conecte el cable de alimentación negro al alambre negro.
– Conecte el alambre de tierra al alambre verde (TIERRA).

NOTA

El cableado permanente adentro de la caja de control debe 6" mínimo.

E Vuelva a instalar la tapa de la caja de control.
- Deslice la tapa, recto.
- Apriete los cuatro (4) tornillos.
F Reconecte la alimentación eléctrica al circuito derivado.

Verificar la alineación del Safe-T-Beam®:

A Después de conectar la alimentación eléctrica, si el STB no está alineado correctamente, el DIODO LUMINISCENTE rojo (fuente) parpadearà continuamente.
B Para corregir el problema - las cartelas son flexibles y se pueden ajustar ligeramente para poner el sistema en alineación.
Cuando el STB esté alineado el DIODO LUMINISCENTE rojo dejará de parpadear y permanecerá encendido.

PASO 9 DE LA INSTALACIÓN: FIJAR LOS CONTROLES DE LOS INTERRUPTORES Y LA FUERZA POSICIÓN DE AJUSTE APROXIMADO DE LOS INTERRUPTORES LIMITADORES.

Ajuste aproximado de los intetrruptors de límites

A Posición de ajuste aproximado del interruptor limitador de CERRAR (**Figura 24**):
- Verificar que conjunto del corredizo esté desenganchad.
- Con la puerta del garaje totalmente cerrada, resbalar el interruptor limitador de CERRAR hacia el corredizo hasta que el mismo esté alineado con el magneto del corredizo.
B Ajuste del interruptor de límite para apertura:
- Abra la puerta del garaje manualmente hasta que llegue a la posición completamente abierta.
- Deslizer el intrruptor limitador de ABRIR hacia el corredizo hasta que el mismo esté alineado con el magneto del corredizo.
- Apriete el tornillo de fijación del límite. No lo sobrepriete.
- Vuelva a conectar los controles de ajuste de fuerza del ensamble del corredizo magnético y los interruptores de ajuste de los límites.

Los Controles Ponientes de la Fuerza y Límite Que Ajustan

⚠ ADVERTENCIA

- La puerta del garaje se abre rápidamente, y puede causar daños severos o la muerte.
- Despeje el área.
- Coloque la escalera a un costado de la caja del motor con el fin de alejarla de todas las partes en movimiento del abrepuertas y de la puerta.
- Ajuste al abrepuertas de manera que use el mínimo de fulueerza para abrirla.

PASO 10 DE LA INSTALACIÓN: VERIFIQUE LA FUNCIÓN DE REVERSA POR CONTACTO

NOTA

Deben completarse los ajustes del interruptor de límites y de fuerza antes de verificar la función de reversa por contacto (**Figura 26**).

A Abra la puerta del garaje usando la consola de pared.
B Coloque una tabla de 2" x 4" plana en el centro del claro de la puerta.
C Cierre la puerta usando la consola de pared.
D Verifique que la puerta se detiene y regresa 2 segundos después de que hizo contacto con la tabla.
- Si la puerta no regresa, disminuya la fuerza de cierre hasta que la puerta regresa.
- Si aun así la puerta no regresa, mueva el interruptor de límite hacia la puerta.
E Verifique la operación del sistema Safe-T-Beam® :
- Si el haz de luz está bloqueado, la puerta no. (**Figura 27**).

NOTA

La puerta debe tocar la tabla de 2" x 4" antes que el corredizo active el interruptor de límite de cierre. Si no, reajuste el interruptor de límite de cierre.

INSTALACIÓN DA PASO 11: El Paso Final

El transmisordel programa, instala las luzes y el lente.
Vea El Manual de Mantenimiento y Operación.

Figure 8 Attach Header Bracket
Figura 8 Conecte el paréntesis de pared

Figure 11 Adjust the power head height
Figura 11 Ajuste la altura de cabeza de poder

Figure 9 Attach Door Bracket
Figura 9 Conecte Paréntesis de Puerta

Figure 10 Attach Rail Strap to Header Bracket
Figura 10 Conecte baranda correa al paréntesis del encabezamiento

Figure 12 Mounting methods for open beam and finished ceilings
Figura 12 Los Métodos que montan para el rayo abierto y terminaron techos

Hardware (orange bag) / El Hardware (bolsa naranje)

Free Manuals Download Website

http://myh66.com

http://usermanuals.us

http://www.somanuals.com

http://www.4manuals.cc

http://www.manual-lib.com

http://www.404manual.com

http://www.luxmanual.com

http://aubethermostatmanual.com

Golf course search by state

http://golfingnear.com

Email search by domain

http://emailbydomain.com

Auto manuals search

http://auto.somanuals.com

TV manuals search

http://tv.somanuals.com